Betonwerkstein nach Mass

Titelbild:

Hauseingang mit Balkon

Säulen bestehend aus
Kapitell 102303,
Schaft 102302 (3 Stück),
Basis 102301

Die Balkonbrüstung wurde
mit dem Baluster 110003
gestaltet.

Die auskragende Balkonplatte
ist in den vier Säulen
verankert.
Die Säulen tragen den Vorbau.

Betonwerkstein nach Mass

Steinmanufakturen für den Innen- und Aussenbereich

INHALT

Allgemeine technische Informationen / 3
Säulen, Pfeiler, Träger / 4
Balustraden / 40
Fassadenelemente / 74
Abdeckungen und Abschlüsse /90
Systembau / 94

TRAX

© 2003 TRAX Formenbau

Bauelemente

Sehr geehrte Damen und Herren,

In den Kaderschmieden der Architektur stehen sich Überzeugungen gegenüber, deren eine Fraktion einen Baustil, definiert durch den Begriff „Gemütlichkeit" als Schreckensszenario deklariert, eine wachsende Gemeinde von „Neoliberalen" aber ebensolche Bauwerke als „architektonische Nacherzählungen" beschreibt und ihnen mehr und mehr den Vorzug von der schmucklosen Moderne geben.

Schlechte Zeiten also für Avantgarde – Architekten, denen die Rücksichtnahme auf emotionale Bedürfnisse ihrer Bauherren stets Überzeugungsgastritis verursacht.
Dabei haben Sie sich in einem Generalkonsens mit Vertretern einschlägiger Publikationen mehr als eifrig und über Jahre hinweg bemüht, die Architektur des Potsdamer Platzes als kategorischen Imperativ des guten Baustils für jetzt und zukünftig zu erklären.
Warum also weiterhin und fast schon penetrant die Hinwendung vieler Bauherrn zu einer Form des architektonischen Raums als "gefühlte Lebensqualität"?
Ist es nur die unsichere und so bedrohlich wie nahe Zukunft, die solcherart Rückbesinnung auf konservative Werte initiiert?
Oder wird schlicht der Tatsache Rechnung getragen, daß die jüngst gebaute Moderne nicht einmal ein Minimum an guten Ornamenten geschafft hat?!

Für uns als Produzent architektonischer Bauelemente, der sich einer bis in die Antike zurückreichenden Stilrichtung verpflichtet sieht, ist solcherlei Ursachenforschung spannend und wir verfolgen die kontrovers geführten Diskussionen mit großem Interesse.

Es ist bemerkenswert, daß unsere überwiegend historischen Stilelemente nach Jahren im Schatten eines wie auch immer modernisierenden und schmucklosen Baustils, eine Renaissance erleben dürfen.
Werden Sie auch weiterhin nur als "architektonische Appetithappen" bezeichnet, so sprechen selbst gnadenlose Kritiker nur mehr von "unterschiedlichen Sichtweisen", wenn im privaten wie im öffentlichen Bau gleichermaßen unsere vorgefertigten Elemente Bedeutung bei der Ausgestaltung gewinnen.

Wir müssen keine ideologischen Scheuklappen ablegen, um zu konzidieren, daß es fatal falsch wäre, alles, nur weil es alt ist, zur "Machbarkeit" freizugeben, was noch vor kurzem aus ebensolchem Denken strikt verpönt war.
Wir betrachten es als argumentativen Fortschritt, wenn historische Erfolge der Architektur die Bedeutung für den zeitgenössischen Bau zurückgewinnen, den sie sich über Epochen hinweg verdient haben.

Somit wünschen wir Ihnen als Interessenten und Bauherren viel Mut zur Individualität und die Freude an der Harmonie, die von einem historisch geprägten Baustil ausgehen kann.

Edwin Traxler

Allgemeine technische Informationen

Alle unsere Produkte werden ausschliesslich aus Betonwerkstein hergestellt, dessen DIN-Norm die Grundlage für die Qualität unserer Werkstücke darstellen. Für die herausragenden Werkstoffeigenschaften sind hochwertige Rohstoffe Voraussetzung. Auch farbige Werkstücke können angeboten werden, indem die Zuschlagstoffe modifiziert bzw. Zusatzmittel beigefügt werden. Hierbei wollen wir betonen, dass aufgrund der Verwendung natürlicher Zuschlagstoffe leichte Farbdifferenzen auftreten können. Kalkausscheidungen im Beton können nicht völlig vermieden werden. Auch das Auftreten von Haarrissen ist bei der, aufgrund der Produktionstechnologie erzeugten sehr glatten Oberfläche der Werkstücke ein normaler Vorgang, der die Betonqualität in keiner Weise mindert. Die Feinmörtelschicht an der Oberfläche kann durch Temperaturschwankungen reissen. Da der Riss nur oberflächlich auftritt, kann kein Wasser in das Werkstück eindringen. Grundsätzlich empfehlen wir, alle Werkstücke nach der Montage mit einer Fassadenfarbe zu verschönern.
Mit Ausnahme der TRAX - Balustraden üben unsere Werkstücke im Auslieferungszustand nur dekorativen Charakter aus. Erst durch bauseitige Massnahmen kann eine statische Funktion erreicht werden. Deshalb sind auch die in den Werkstücken befindlichen Bewehrungen nur als Bruchsicherung eingesetzt bzw. um Werkstoffdehnungen aufzufangen.
Aufgrund der sehr guten Werkstoffqualität unserer Produkte gewähren wir für Beanspruchung durch Witterung eine Garantie von 5 Jahren.

Säulen, Pfeiler und Träger

Alle Säulen und Pfeiler werden als Hohlkörper ausgeliefert. Sie weisen keinerlei Tragfähigkeit auf und sind nicht belastbar. Damit ist zum einen das Transportgewicht niedrig und zum anderen kann bauseits den jeweiligen Anforderungen entsprechend der Hohlraum mit Armierungen versehen und mit Ortbeton ausgegossen werden. Dadurch erreicht die Säule bzw. der Pfeiler seine statische Funktion. Werden die Betonwerkstücke im Freien aufgestellt, dann muss in jedem Fall sichergestellt werden, dass kein Wasser von oben in den Hohlraum eindringen kann, da ansonsten unweigerlich Frostschäden und damit die Zerstörung des dekorativen Betonteiles herbeigeführt werden. Bezüglich der Längenmasse der Säulen, Pfeiler und Träger bestehen verschiedene Möglichkeiten, diese Ihren Forderungen anzupassen.
Bitte beachten Sie, dass diese Zusatzleistungen mit Mehrkosten verbunden sind, die Sie unserer Preisliste entnehmen können.

Balustraden

Das Konzept unserer Balustraden lässt eine völlig individuelle Gestaltung von Brüstungen zu. Die Fuss- und Handläufe können gerade, gekrümmt und gewendelt produziert werden, so dass nicht nur auf geradem Untergrund, sondern sogar auf geschwungenen Treppen unsere Geländer montiert werden können. Diese Werkstücke können in ihren Längenabmessungen nicht immer zeichnungsgenau hergestellt werden und müssen deshalb am Objekt angepasst und auf das genaue Mass abgelängt werden.
Standardmässig stehen viele Abmessungen für die Ausführungen der Geländer zur Verfügung.
Der Zusammenbau und die Verankerung unserer Balustraden auf geeignetem Untergrund halten dem Nachweis für eine statische Funktion gemäss den deutschen Baunormen für Geländer stand.

Kompaktbalustraden

Mit unseren Kompaktbalustraden bieten wir eine wirtschaftliche Variante des Balustradenbaus an. Zum einen sind die im Ganzen hergestellten Balustradenelemente kostengünstiger und zum anderen können die Elemente rasch und bei entsprechendem Geschick ohne fachmännische Hilfe montiert werden.
Auch diese Elemente erfüllen die bautechnischen Normen.

Fassadenteile

Mit dem Einsatz von Fensterbänken, Friesen und Zierleisten können Sie den Gesamteindruck Ihres Bauwerkes entscheidend aufwerten. Die hier aufgelisteten Fassadenteile geben nur einen kleinen Überblick über die umfangreichen Gestaltungsmöglichkeiten.

Wichtig bei der Fassadengestaltung ist die Befestigungmöglichkeit der Betonwerkstücke. Je nach Beschaffenheit (Wärmedämmung etc.) der Fassade muss die Fixierung bei der Planung berücksichtigt werden.

Systembau

Gleich mehrere TRAX - Produkte sind in unseren Systembauten enthalten. Die einzelnen Objekte können massgenau vorgefertigt, aber in Einzelteilen angeliefert werden. Den Pavillon bieten wir z.B., nur als Betonsextaeder oder mit Dach (mit oder ohne Beleuchtung in der Unterdecke) und in verschiedenen Grössen an.
Genauso können Sie andere Variationen inklusive Montage ab Oberkante Fundament beziehen.

Sonderanfertigungen

Den baulichen Gegebenheiten und den individuellen Wünschen der Kunden entsprechend stellen wir Sonderartikel her. Die hierfür anfallenden Formenbaukosten sind im Einzelnen zu kalkulieren und müssen den Werkstückkosten zugeschlagen werden.

Auch Reproduktionen bei Restaurierungen können wir fertigen. Die vorhandenen Gegebenheiten werden nachempfunden, indem Originalteile abgeformt und anschliessend vervielfältigt werden.

Hinweis

Standardprodukte können retourniert werden. Wir erteilen hierfür eine Gutschrift in Höhe von 80 % des Einkaufswertes.
Sonderartikel sind grundsätzlich von einer Rücknahme ausgeschlossen.

Zeichenerklärung

∅ - Aussendurchmesser	□ - Quadratisches Aussenmass	⟷ - Längenmass
I ∅ - Innendurchmesser	I □ - Quadratisches Innenmass	

Alle Masse sind Cirka-Masse und in Zentimeter angegeben.

Säulen, Pfeiler, Träger

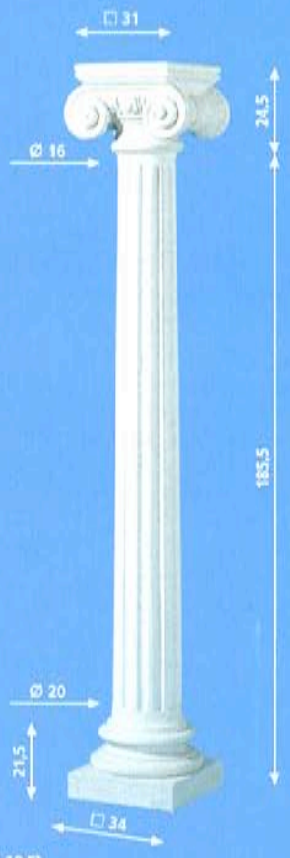

Kapitell 100102
Schaft 100101

Kapitell 100103
Schaft 100101

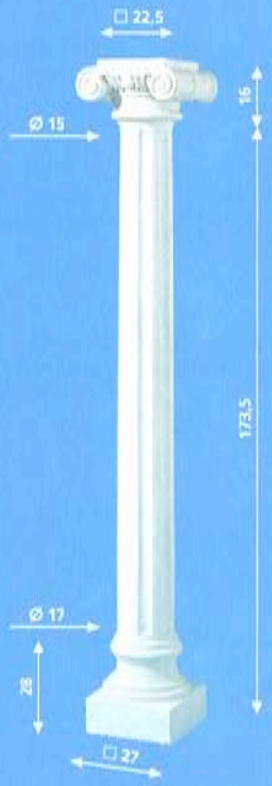

Kapitell 101102
Schaft 101101

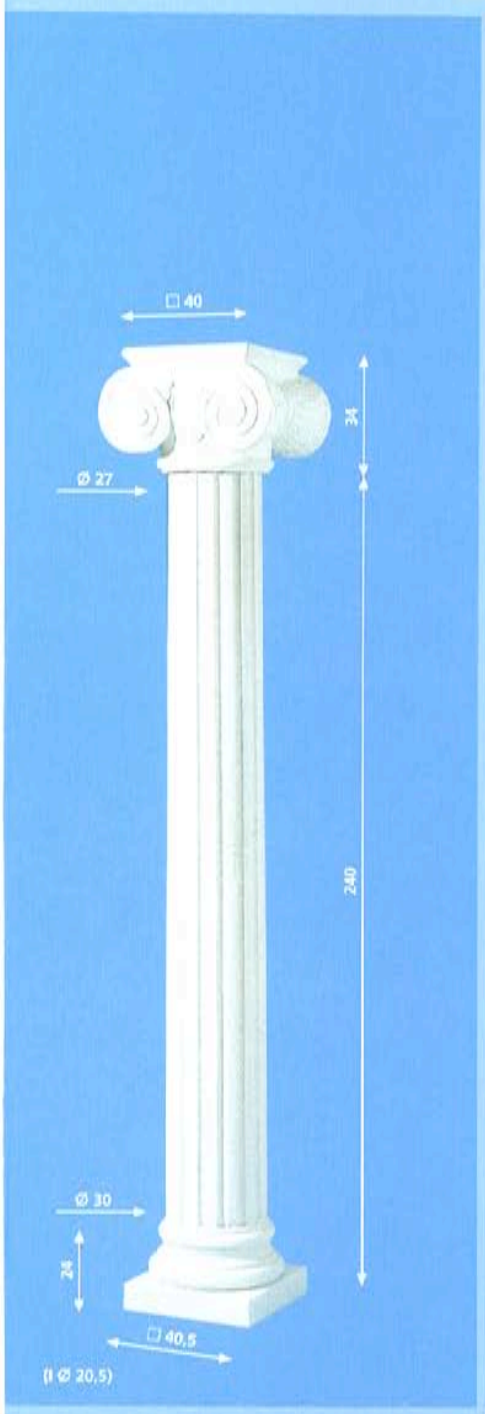

Kapitell 100202
Schaft 100201

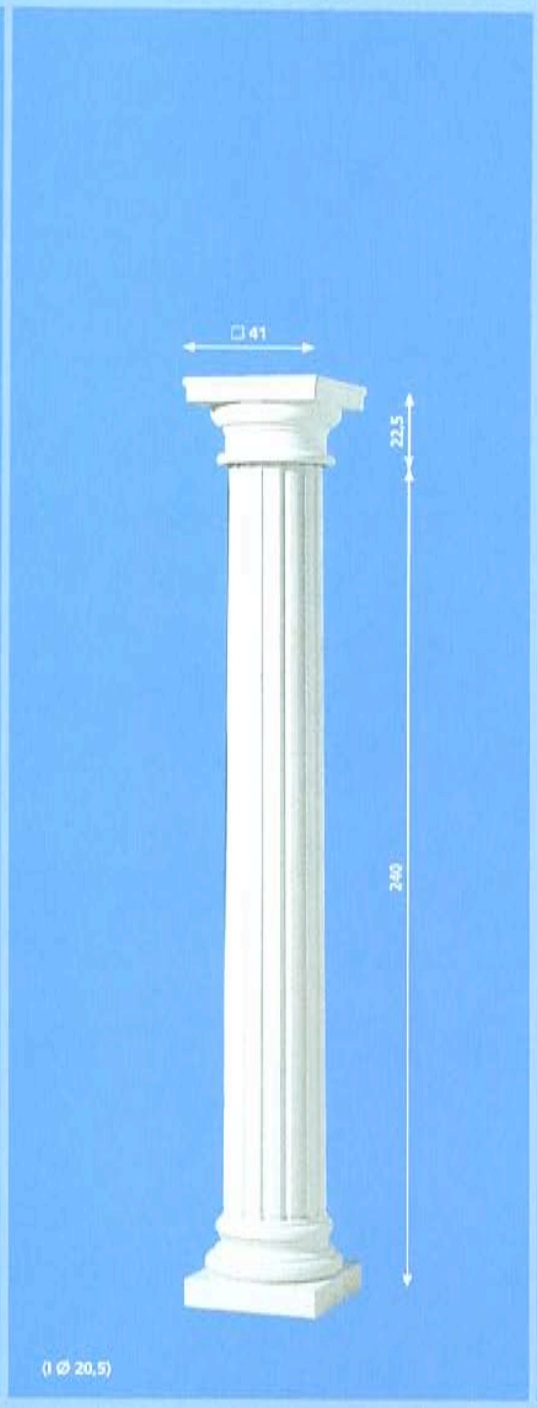

Kapitell 101402
Schaft 100201

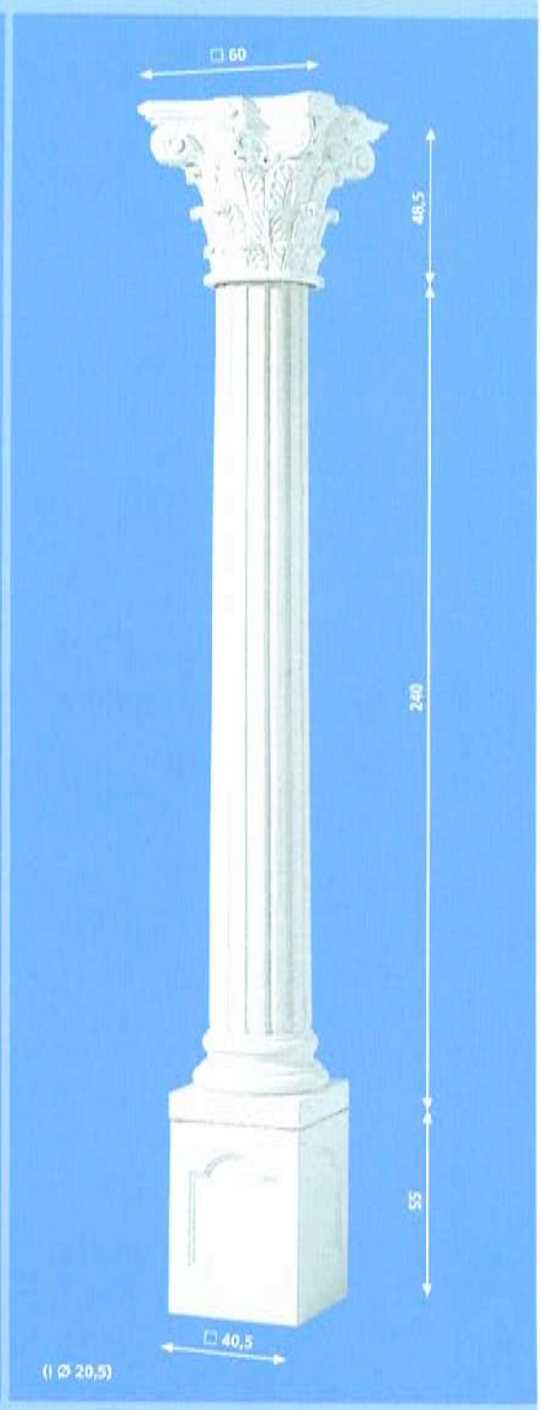

Kapitell 100204
Schaft 100201
Sockel 100205

Säulen, Pfeiler, Träger

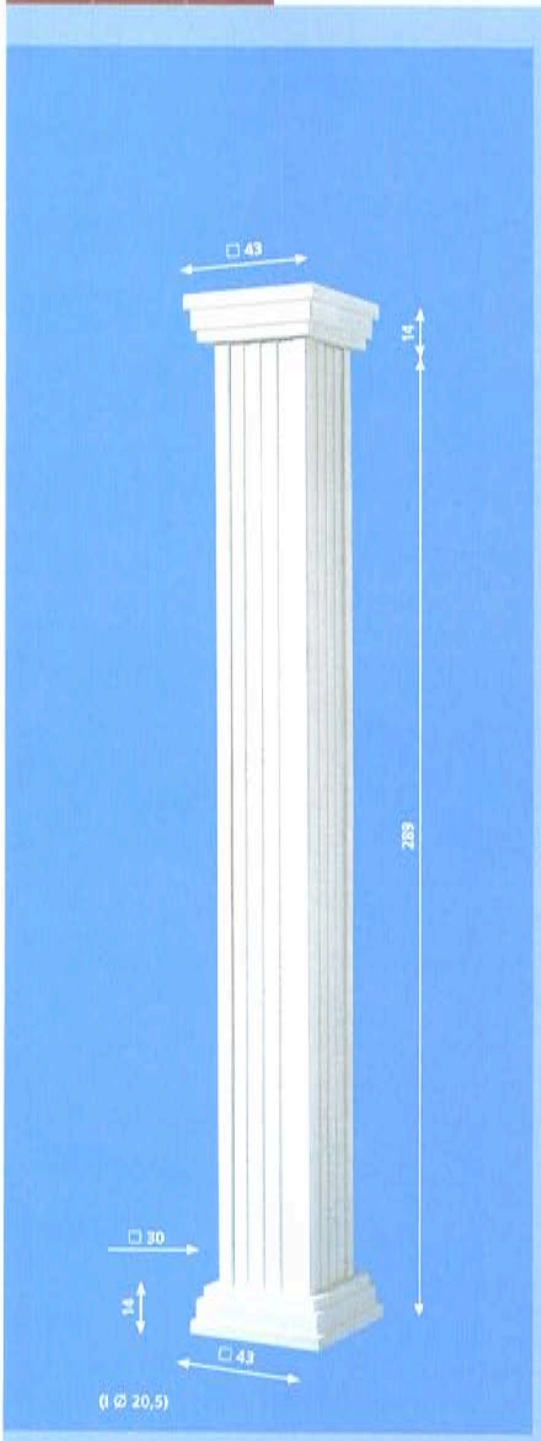

Kapitell 100302
Schaft 100301

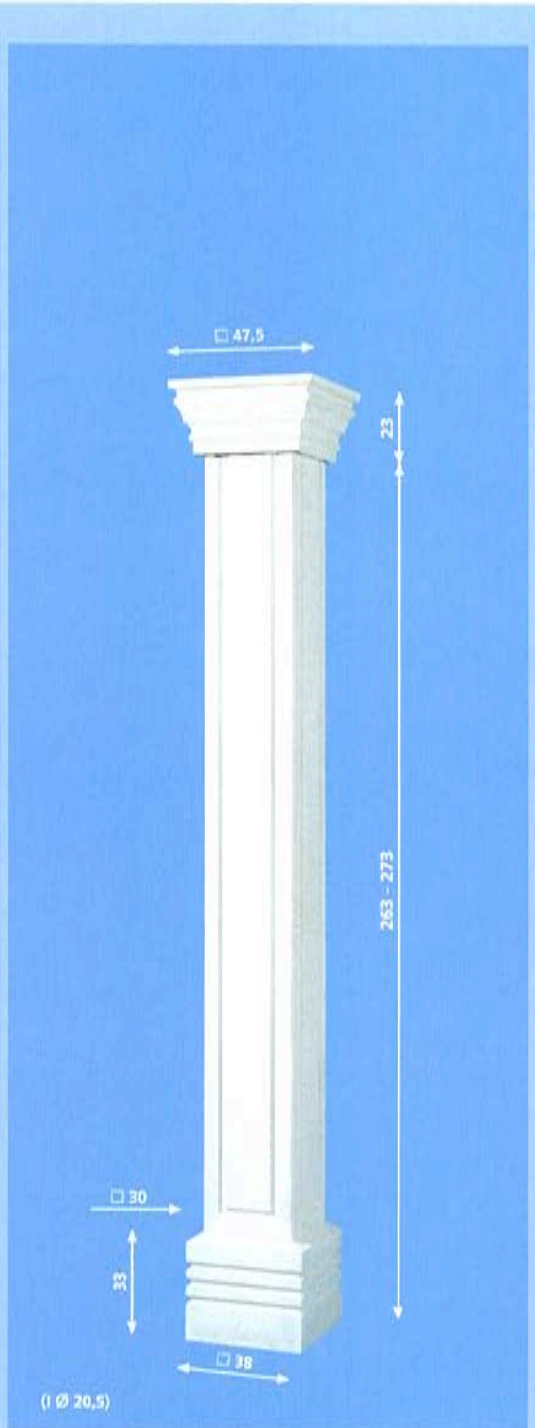

Kapitell 100402
Schaft 100401

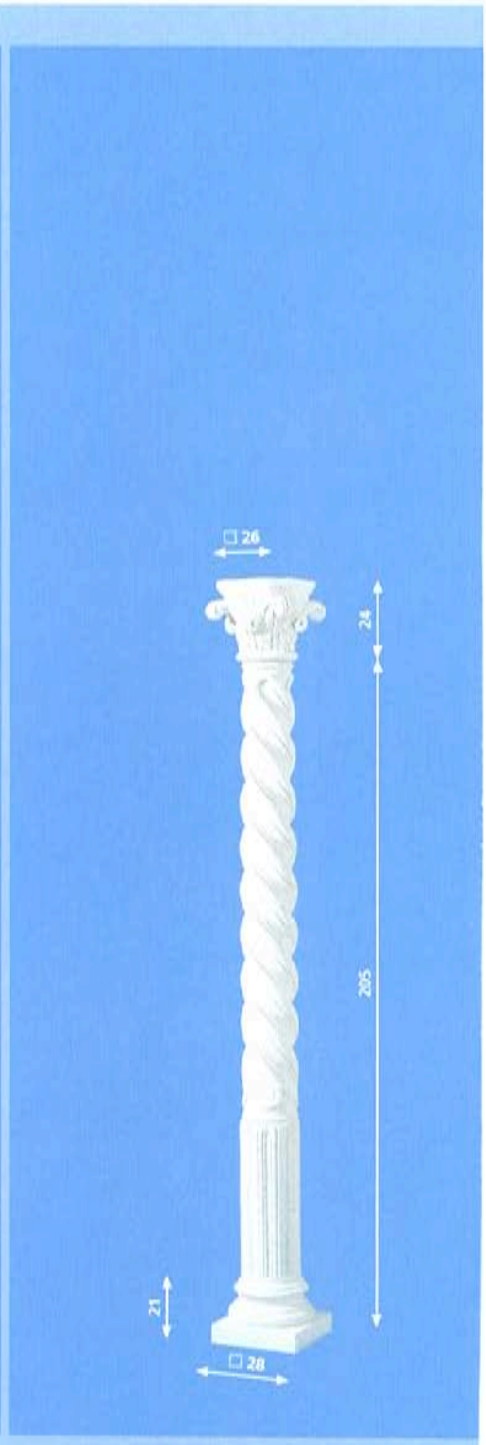

Kapitell 100502
Schaft 100501
Verzinktes Stahlrohr Ø 5 werkseitig eingegossen

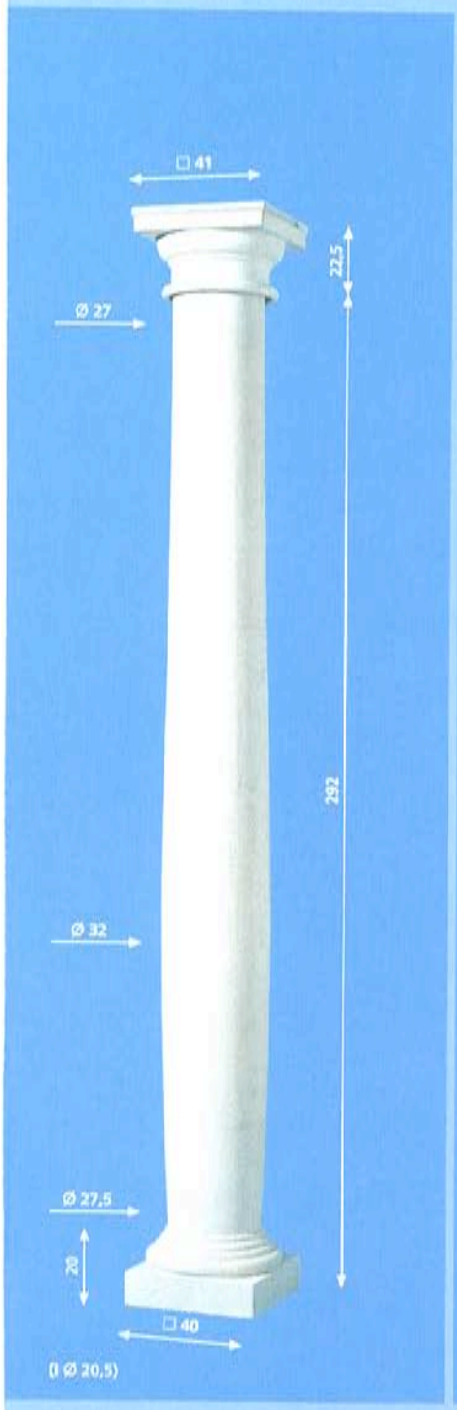

Kapitell 101402
Schaft 100701

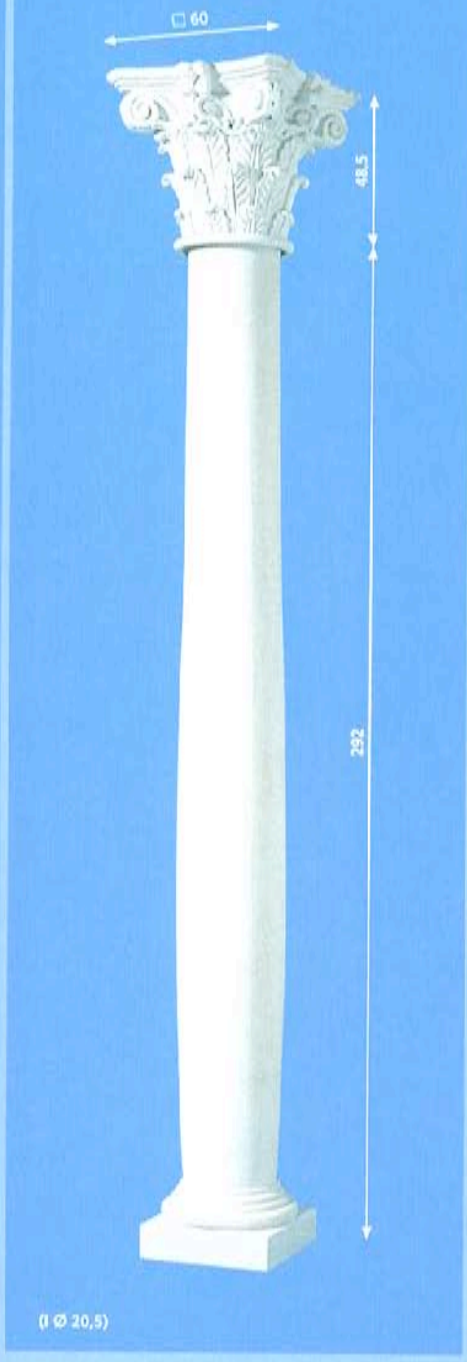

Kapitell 100204
Schaft 100701

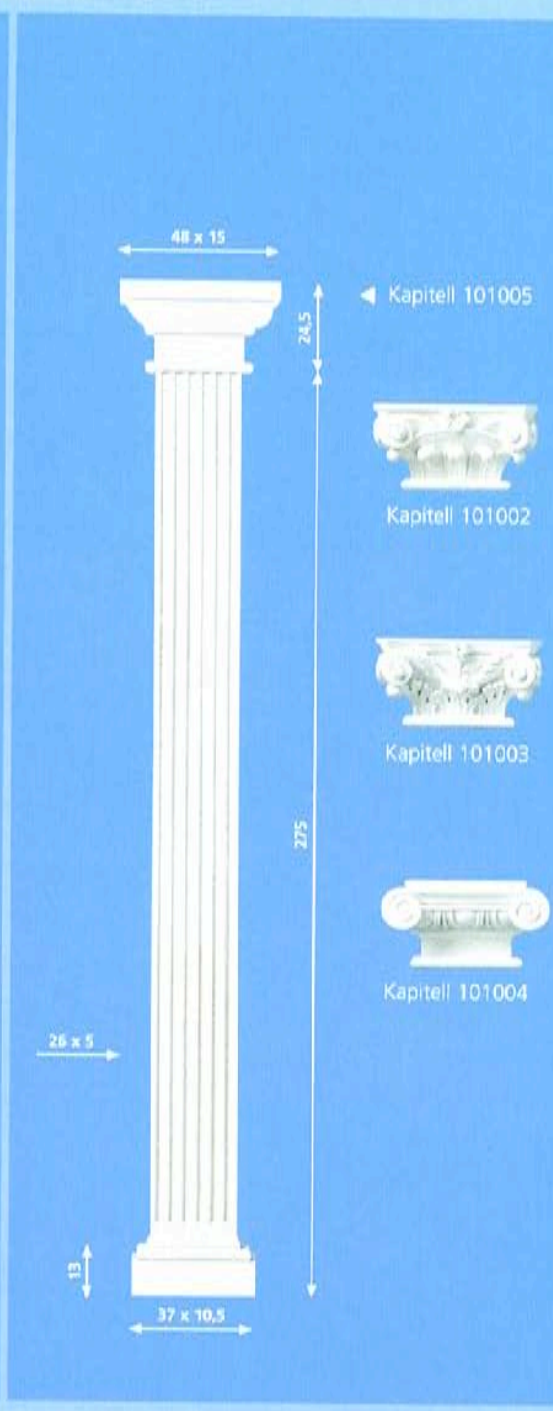

Lisenenschaft 101001
für unterschiedliche Kapitelle

Der Lisenenschaft ist rechtwinklig. Durch Aufsetzen weiterer Schaftabschnitte kann die Lisene beliebig verlängert werden.

Säulen, Pfeiler, Träger

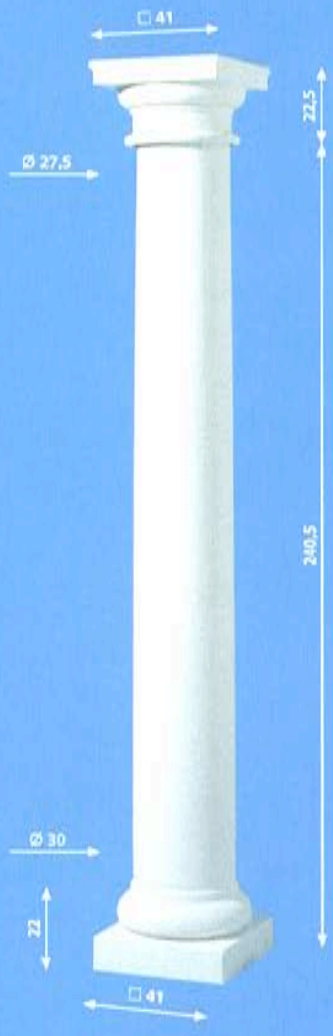

Kapitell 101402
Schaft 101401

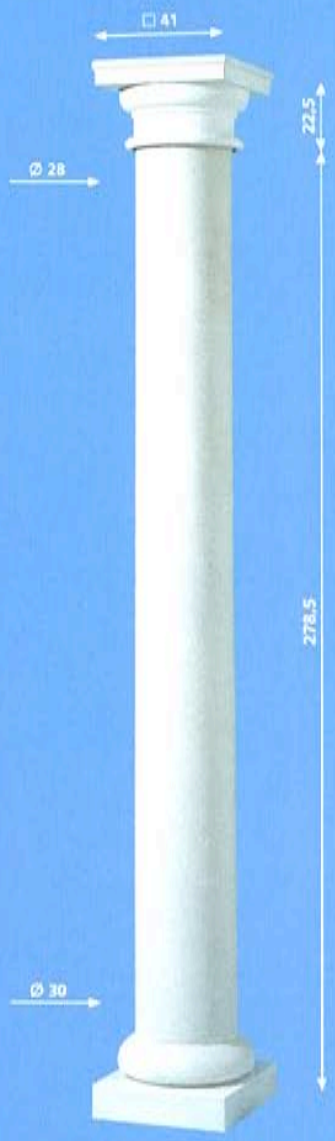

Kapitell 101402
Schaft 10140301

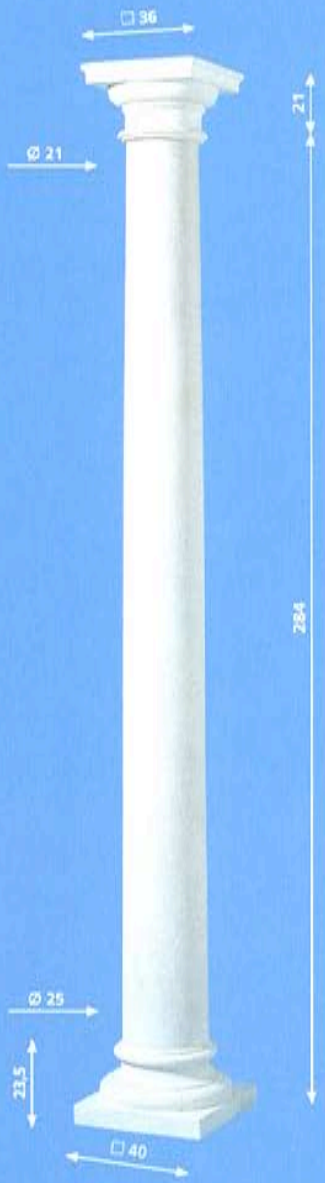

Kapitell 10160302
Schaft 101501

Kapitell 101502
Schaft 101501

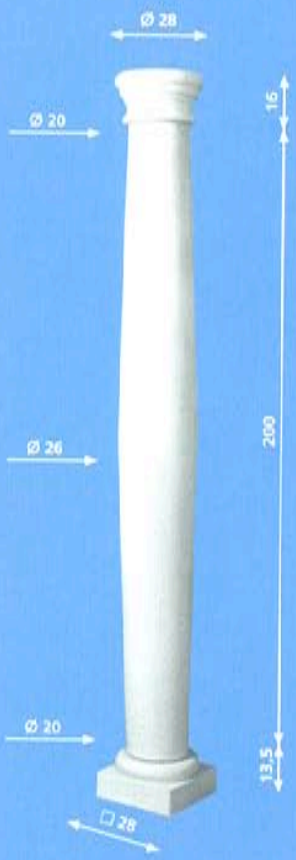

Kapitell 100903
Schaft 100902
Basis 100901

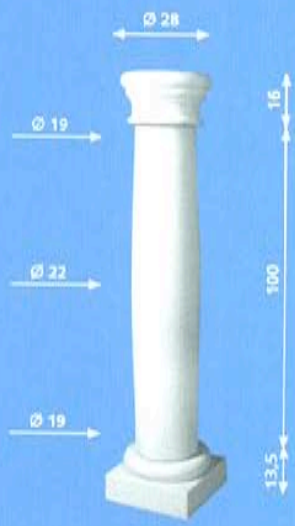

Kapitell 100903
Schaft 100904
Basis 100901

Säulen, Pfeiler, Träger

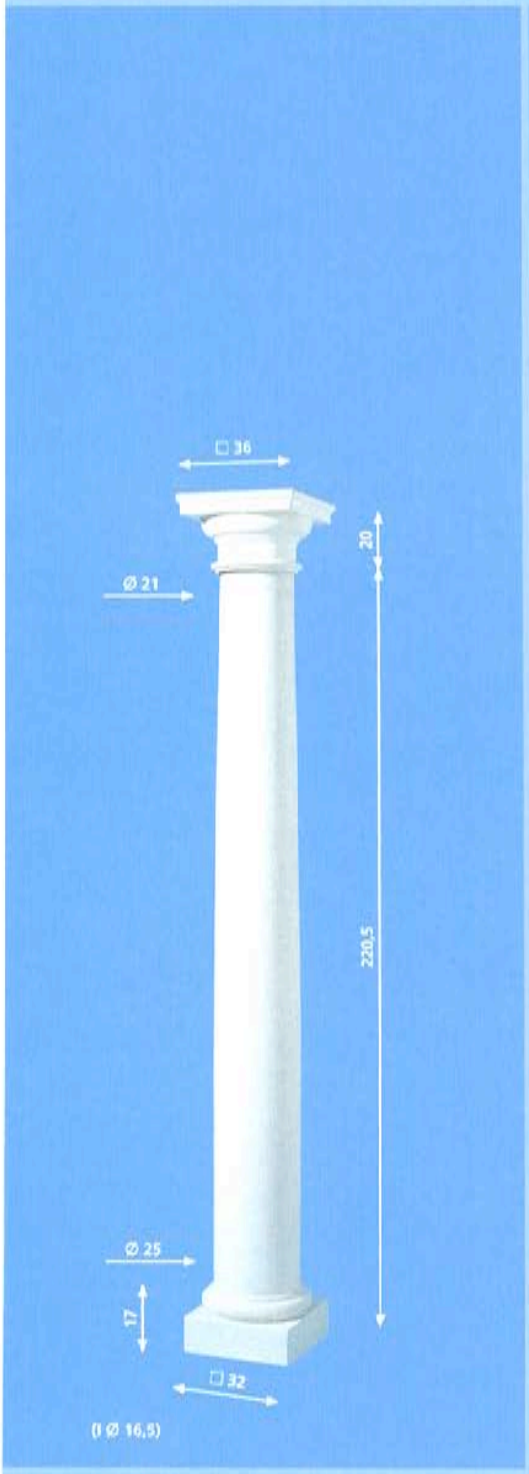

Kapitell 101602
Schaft 101601

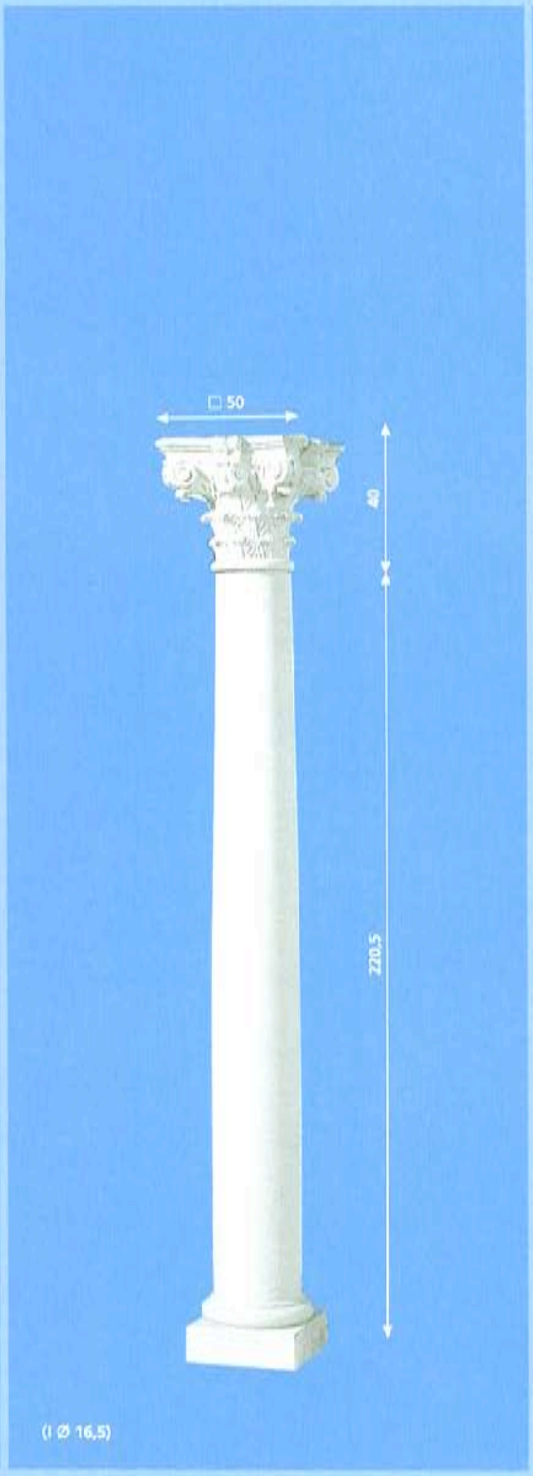

Kapitell 101502
Schaft 101601

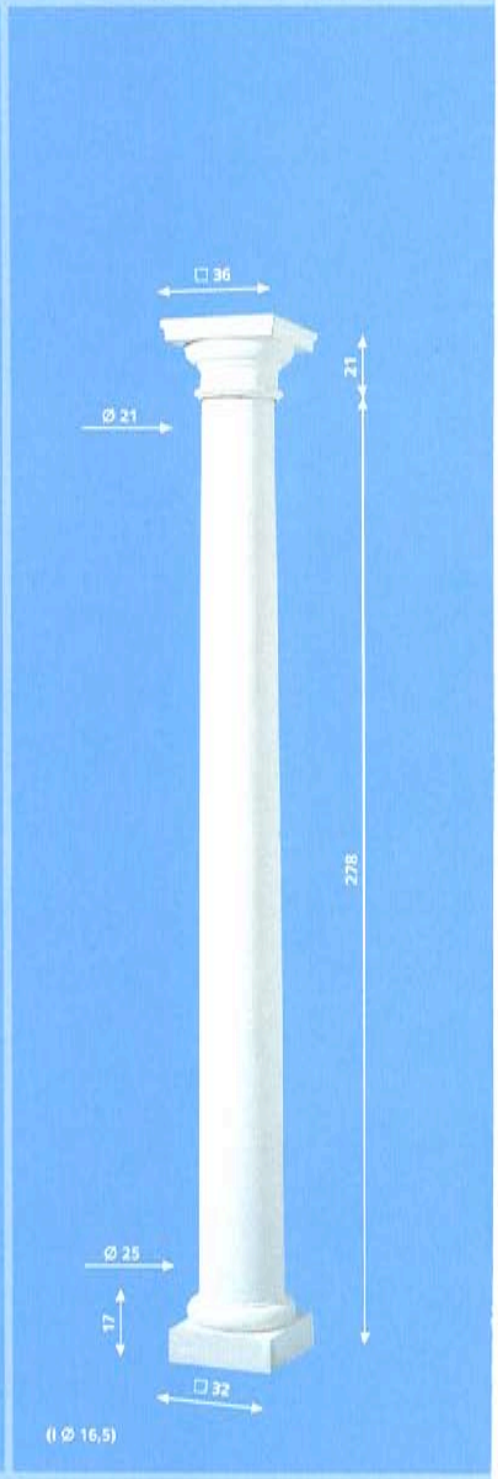

Kapitell 10160302
Schaft 10160301

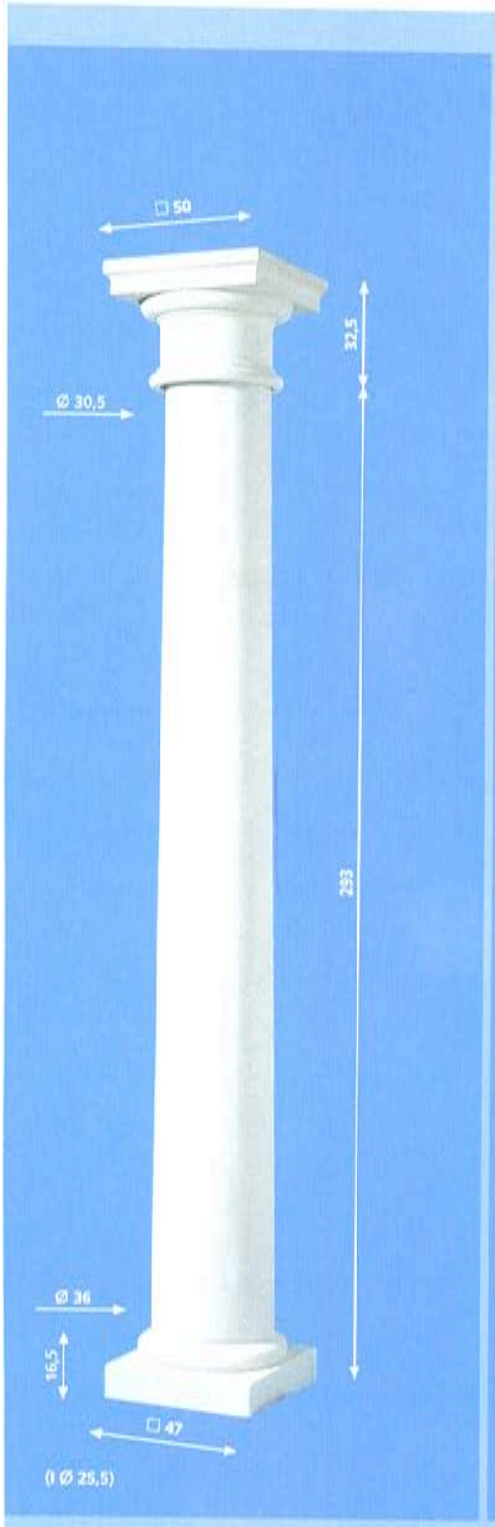

Kapitell 102102
Schaft 102101
o.Abb. Schaftverlängerung 102103
(100 cm lang)

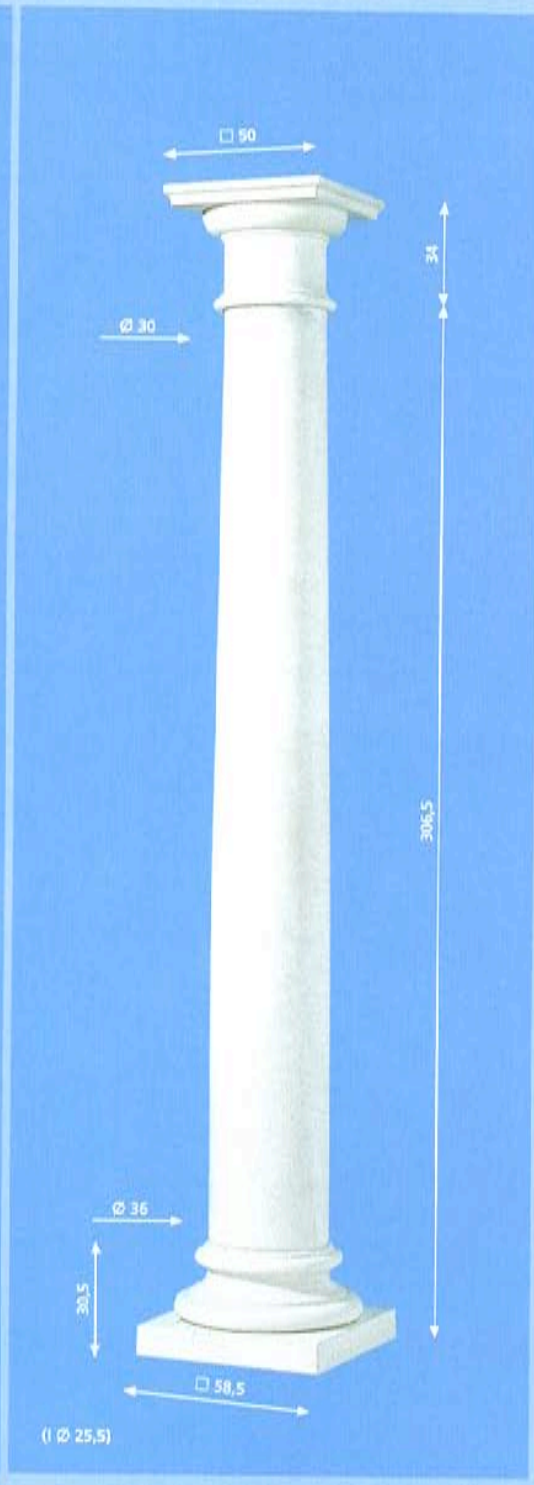

Kapitell 102202
Schaft 102201

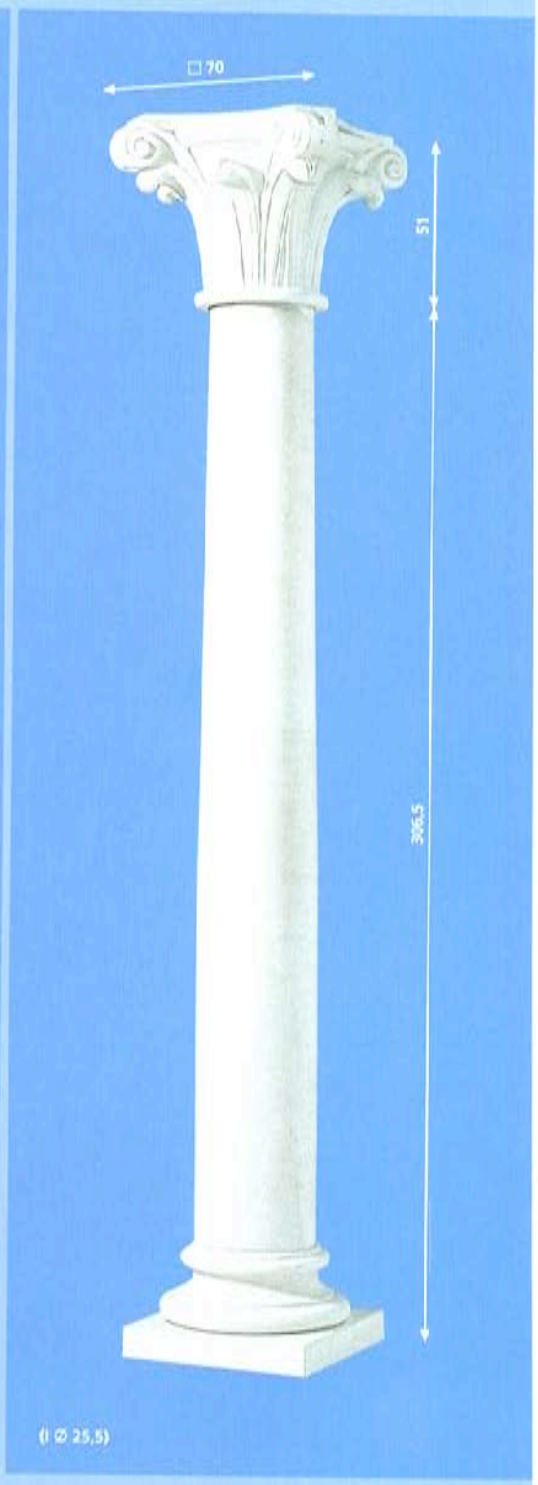

Kapitell 102204
Schaft 102201

Säulen, Pfeiler, Träger

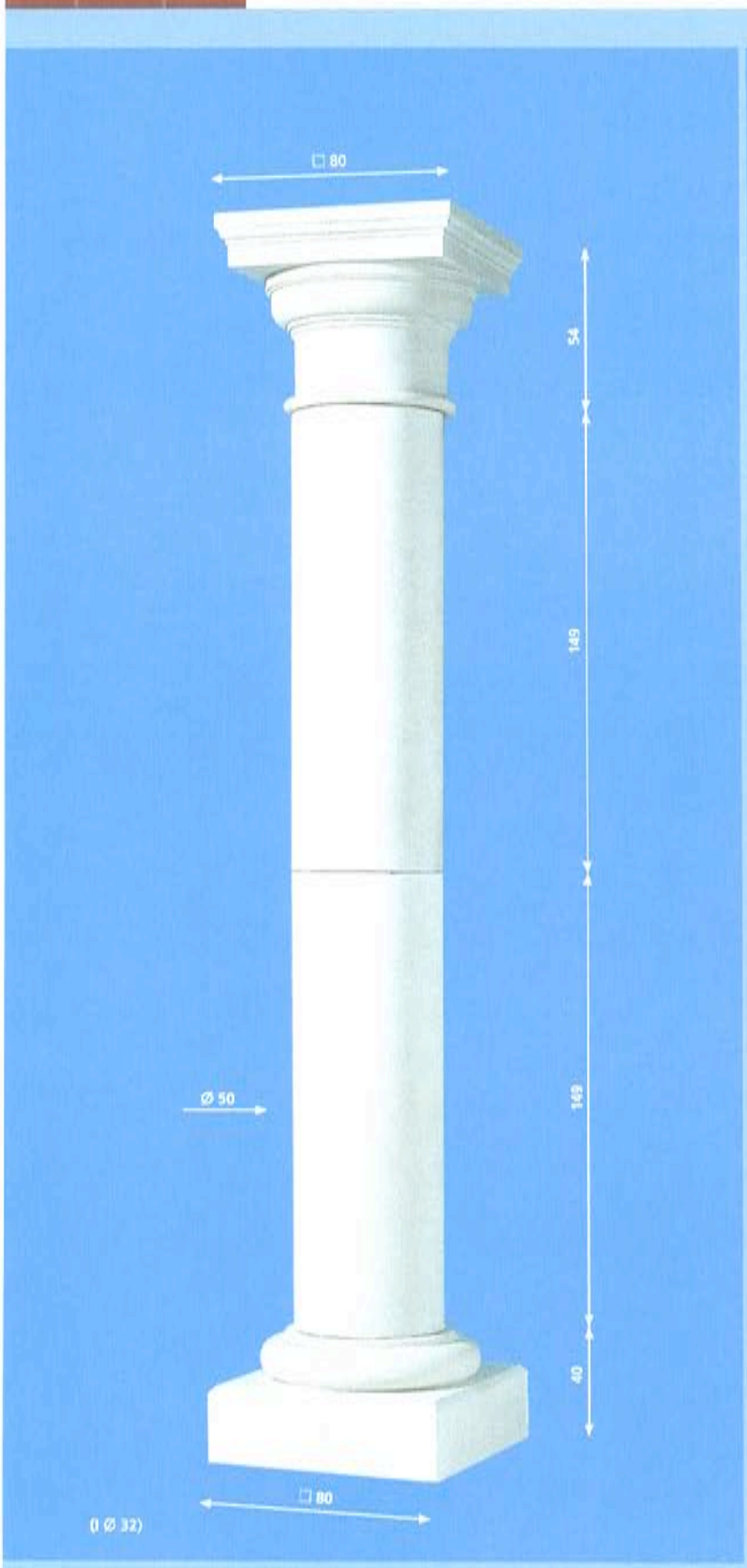

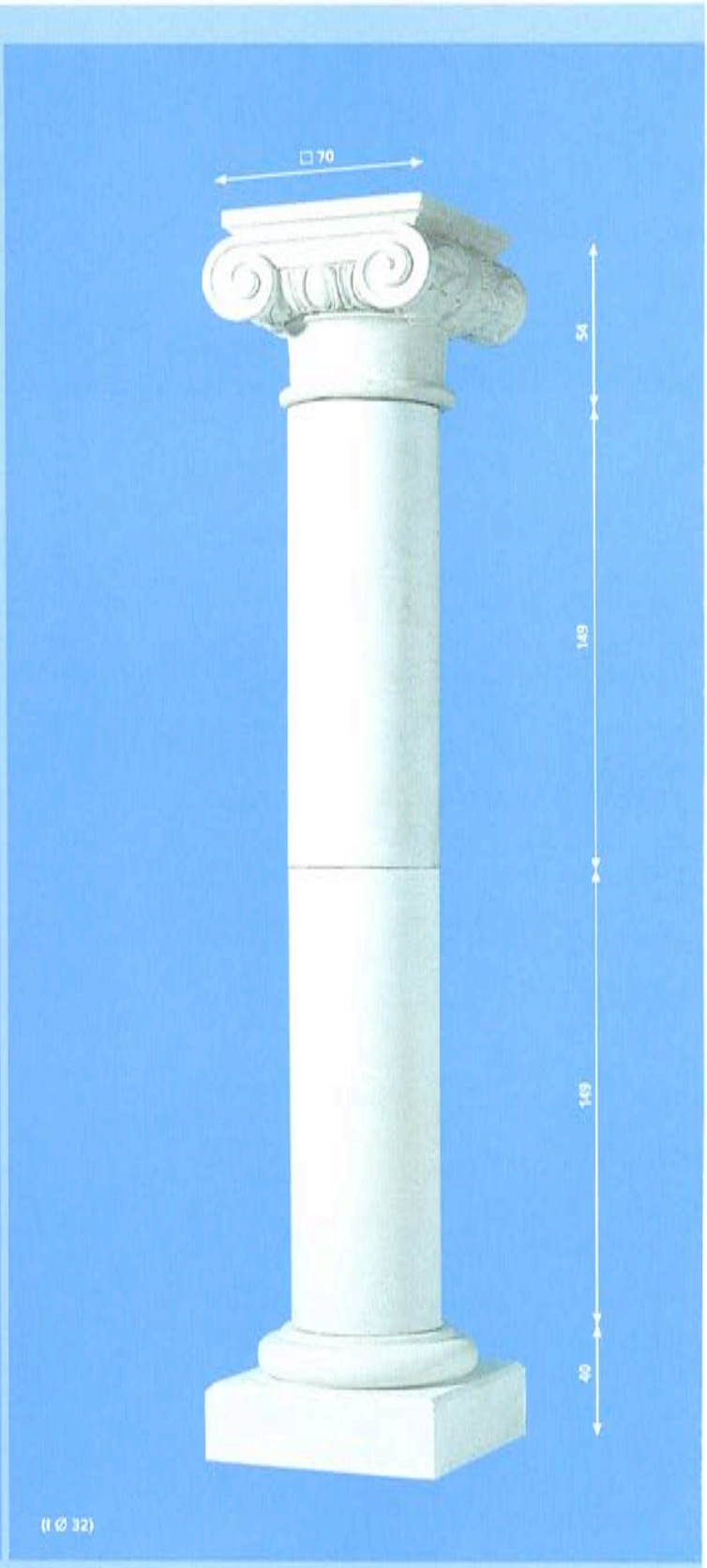

Kapitell 102303 Basis 102301
Schaft 102302

Kapitell 102304 Basis 102301
Schaft 102302

Es ist möglich, mehrere Schaftteile 102302 und 102305 aufeinander zu stellen. Die Schaftteile können auch auf unterschiedliche Längen gekürzt werden. Damit sind beliebig hohe Säulen herstellbar (bis 10 m).

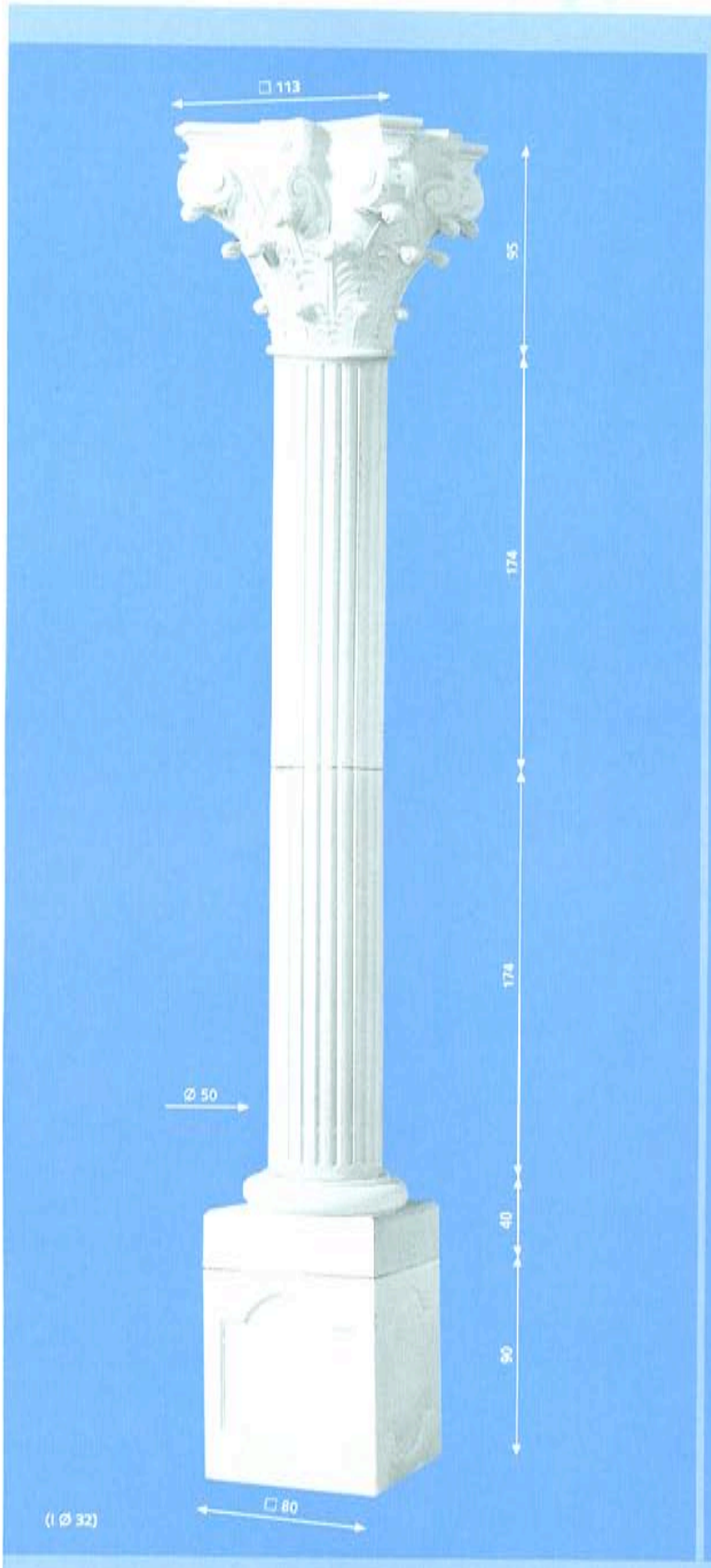

Kapitell 102306
Schaft 102305
(verkleinerte Ansicht)

Basis 102301
Sockel 102307

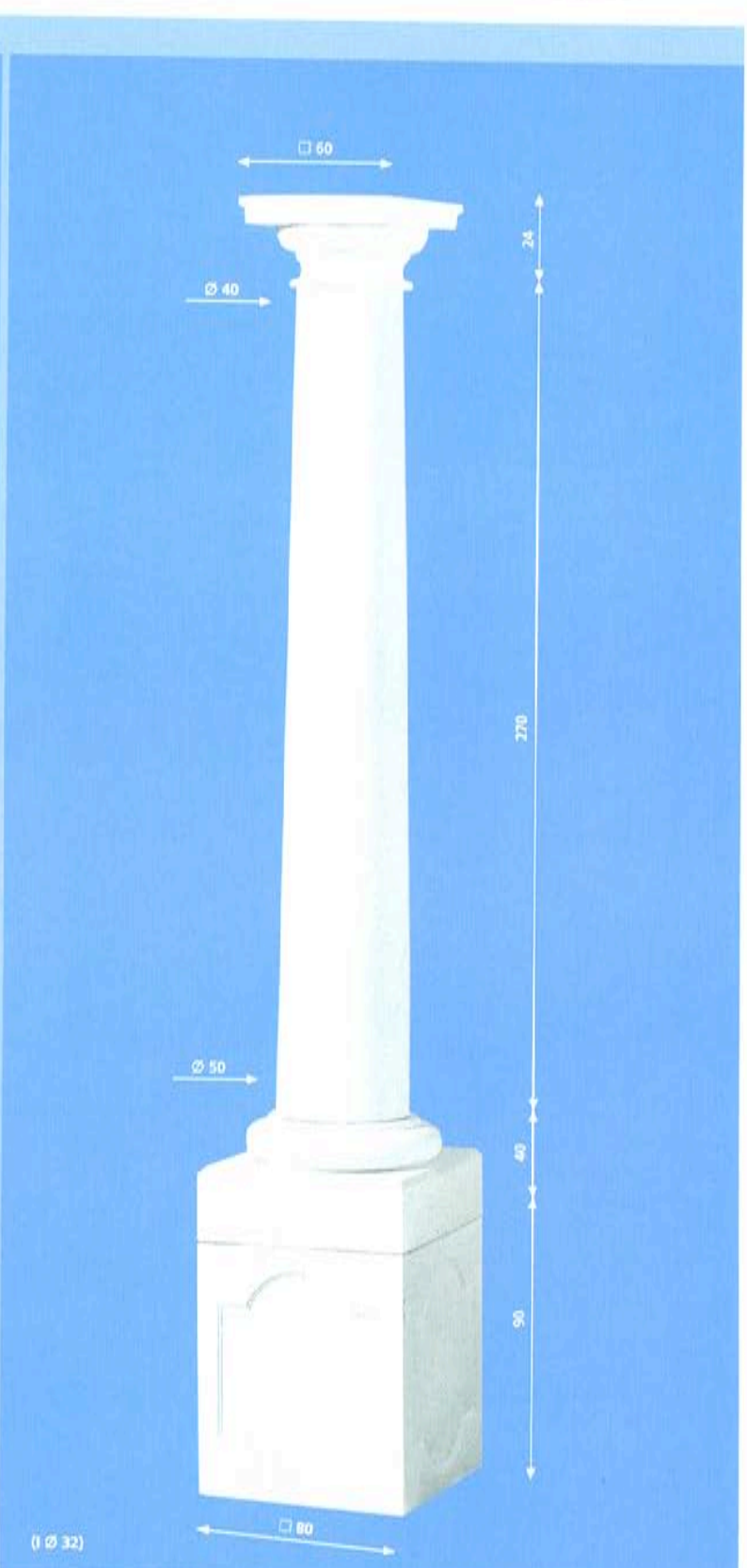

Kapitell 102309
Schaft 102308

Basis 102301
Sockel 102307

Säulen, Pfeiler, Träger

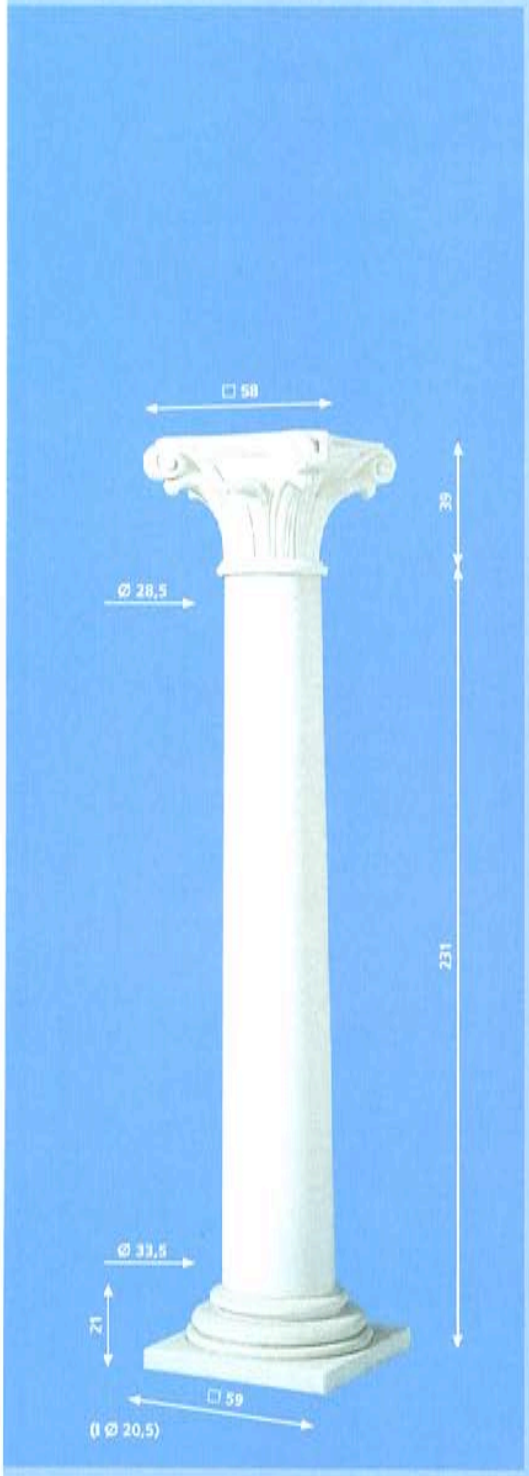

Kapitell 102802
Schaft 102801

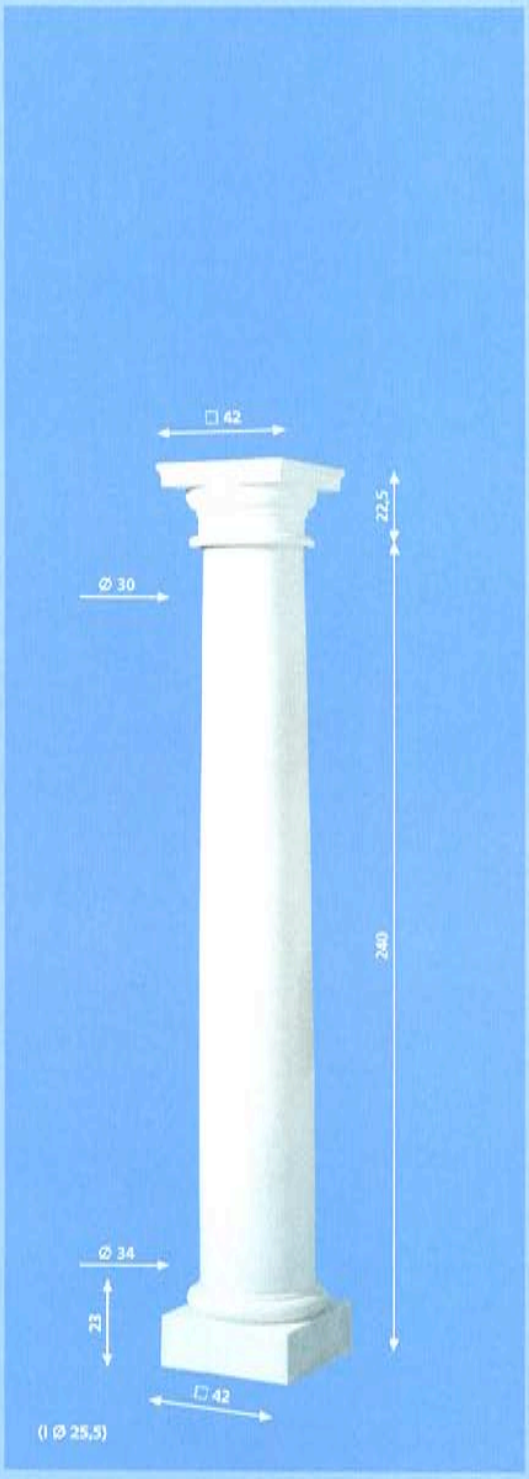

Kapitell 104302
Schaft 104301

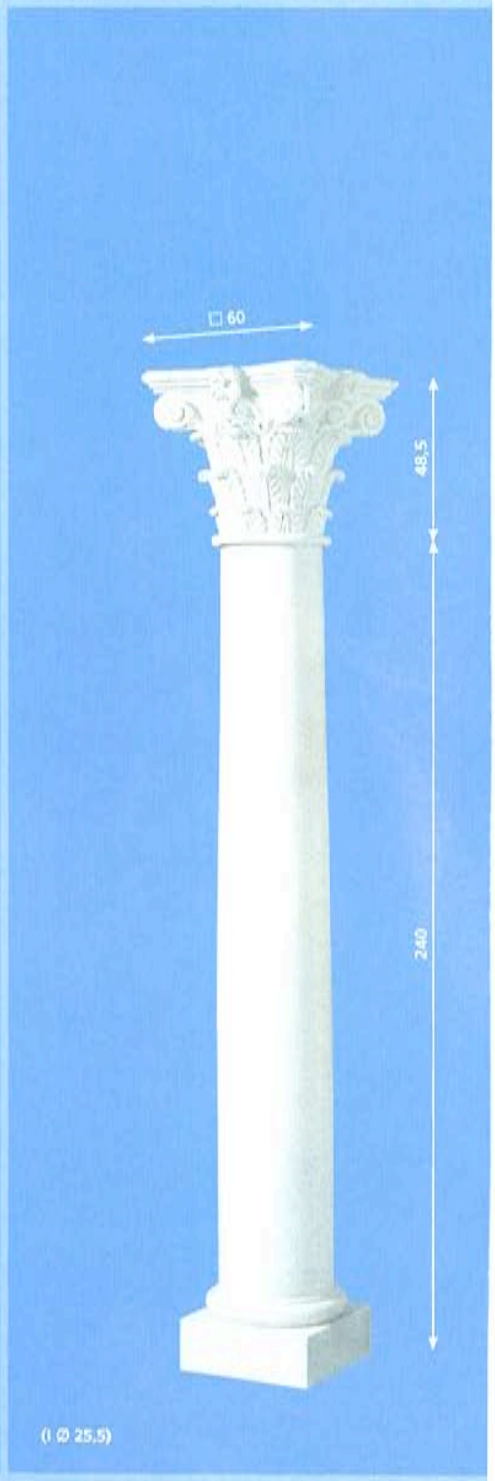

Kapitell 100204
Schaft 104301

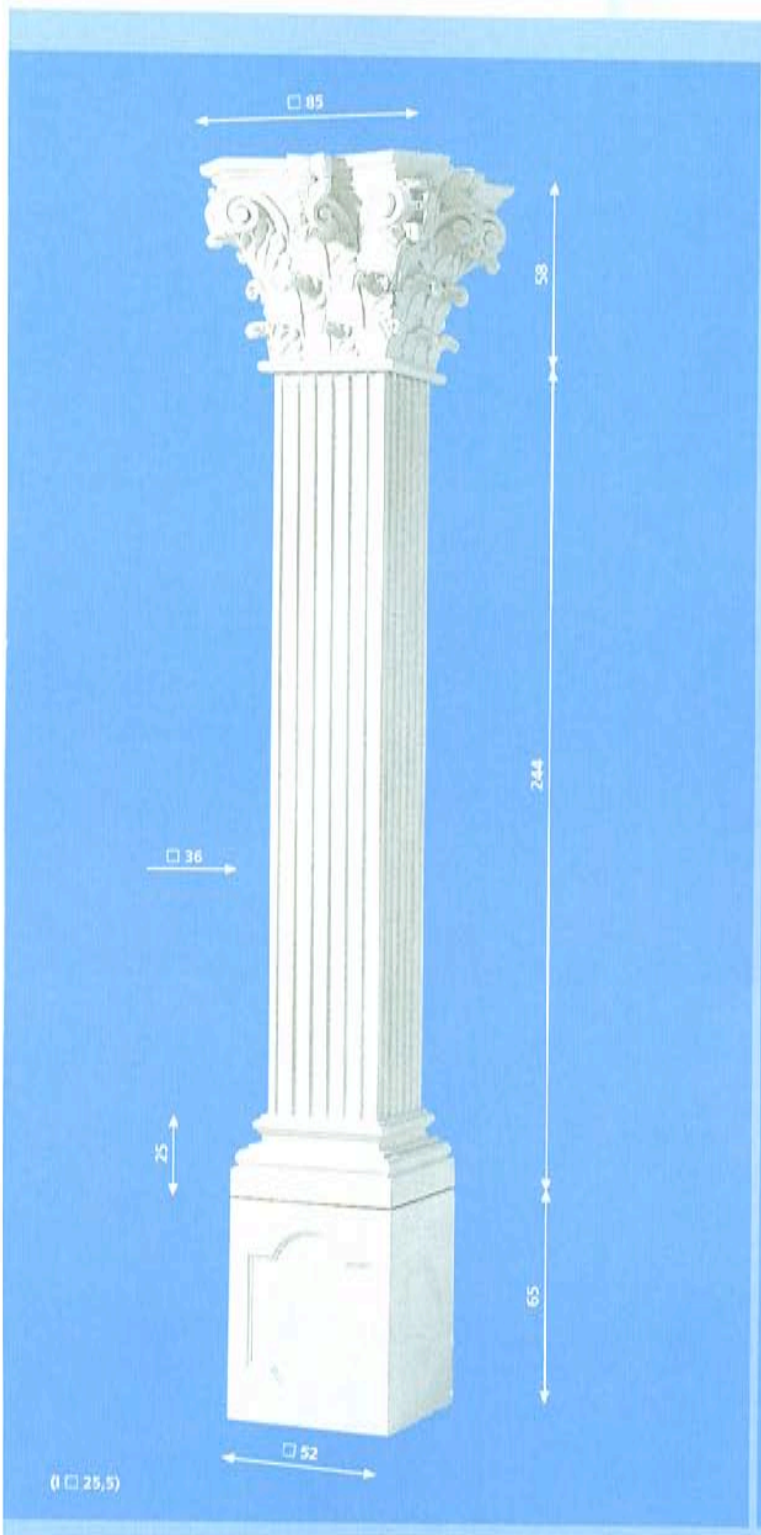

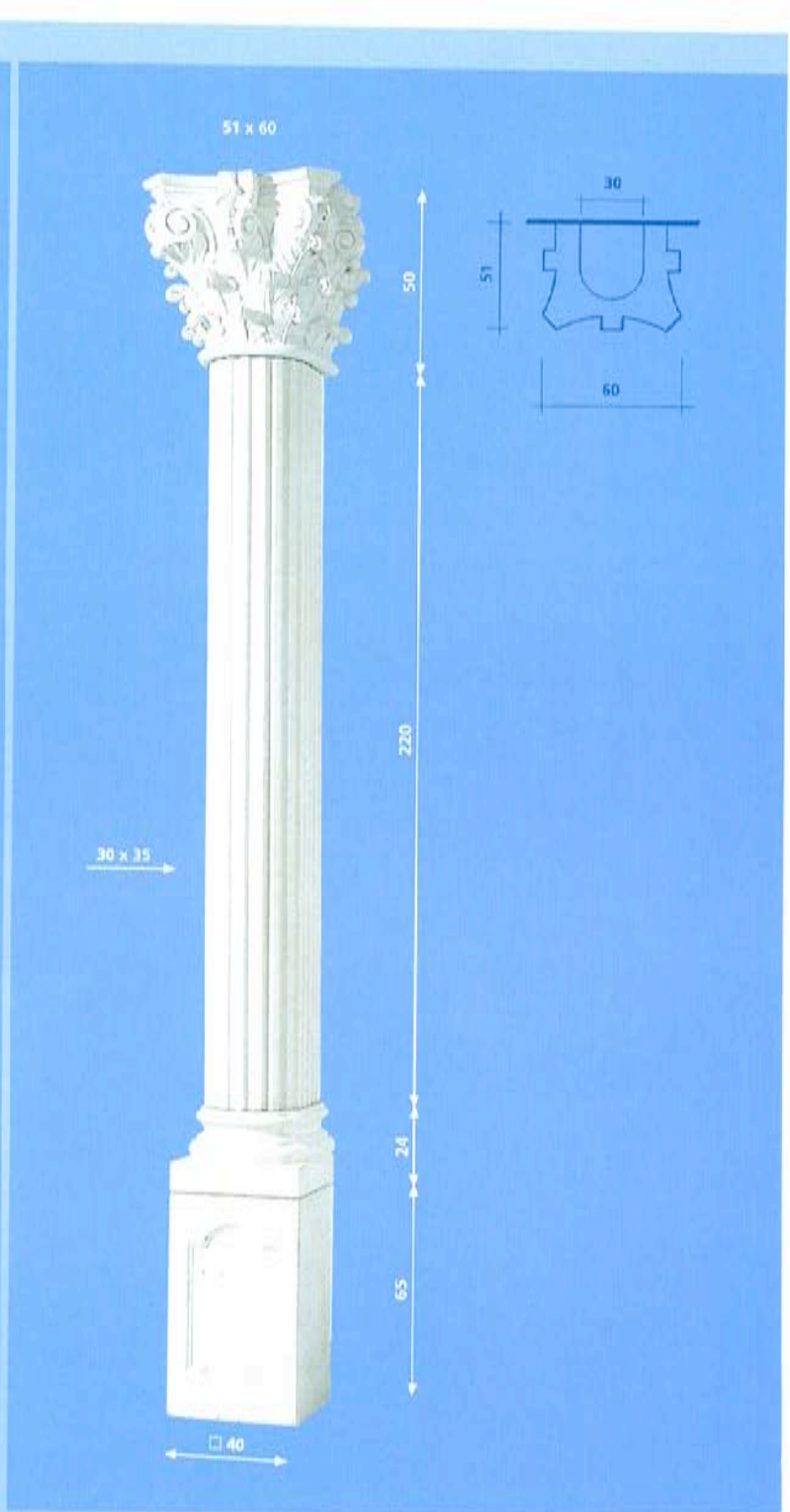

Kapitell 106802
Schaft 106801
Sockel 106803

Kapitell offen 104903
Schaft offen 104902

Basis offen 104901
Sockel offen 104904

Säulen, Pfeiler, Träger

Platte 105202
Schaft 105201

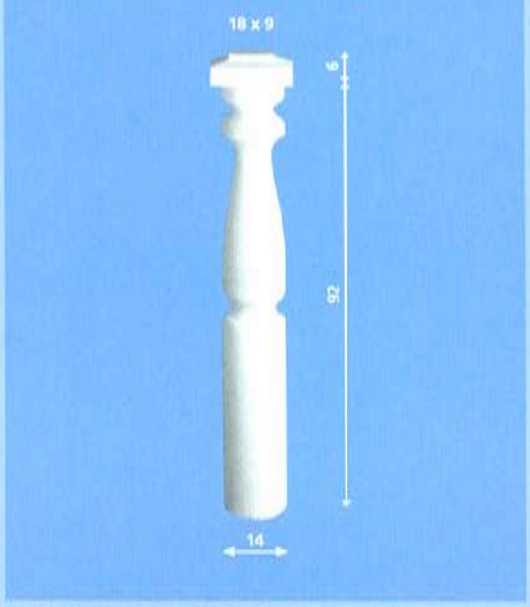

Halbplatte 105302
Halbschaft 105401

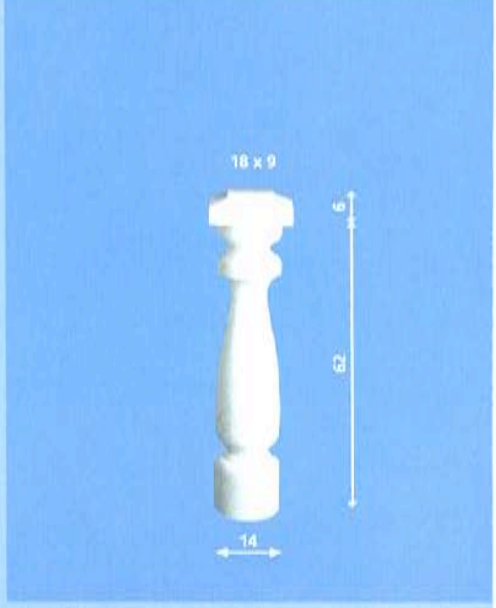

Halbplatte 105302
Halbschaft 105501

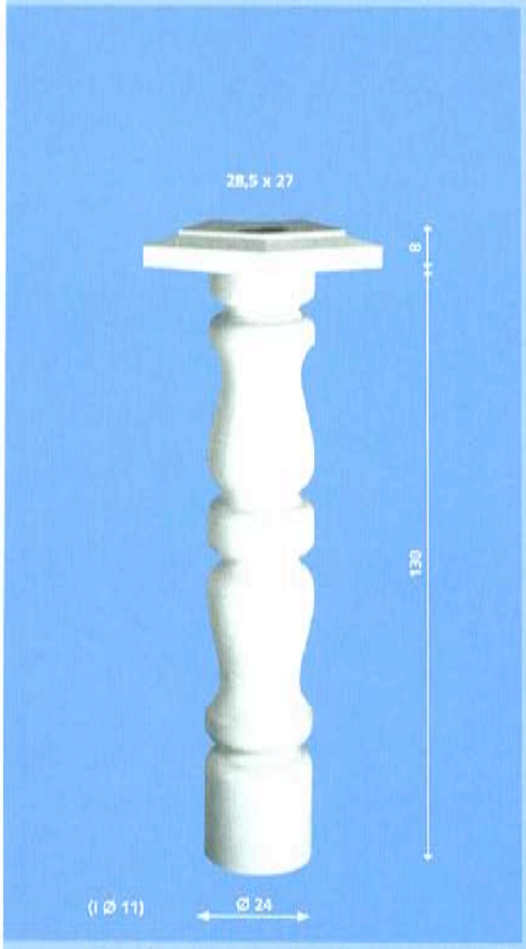

Wandanschlussplatte 135° 105004
Schaft 105001
o. Abb. Wandanschlussplatte links 105002
rechts 105003

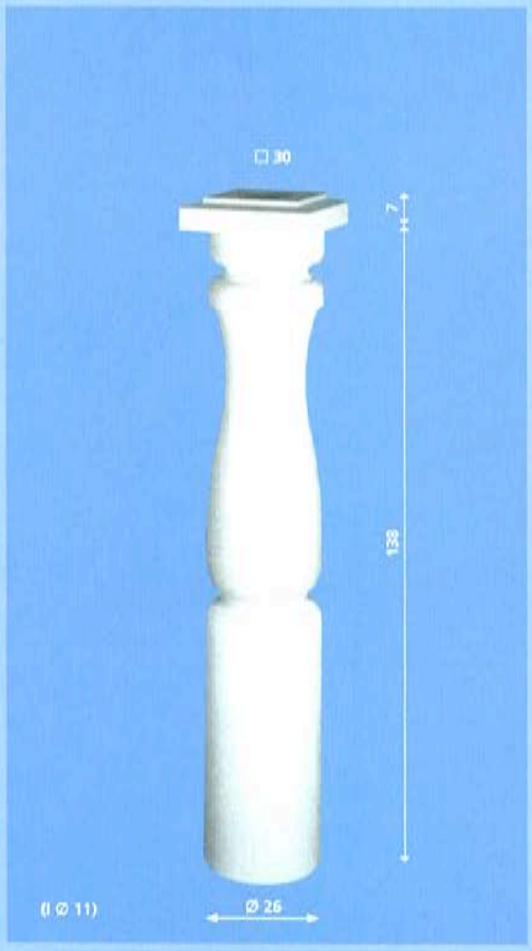

Platte 105102
Schaft 105101

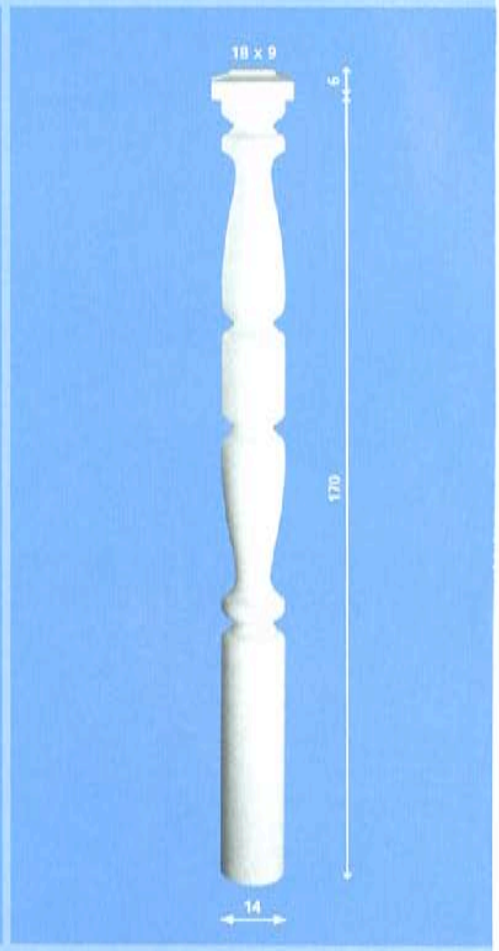

Halbplatte 105302
Halbschaft 105301

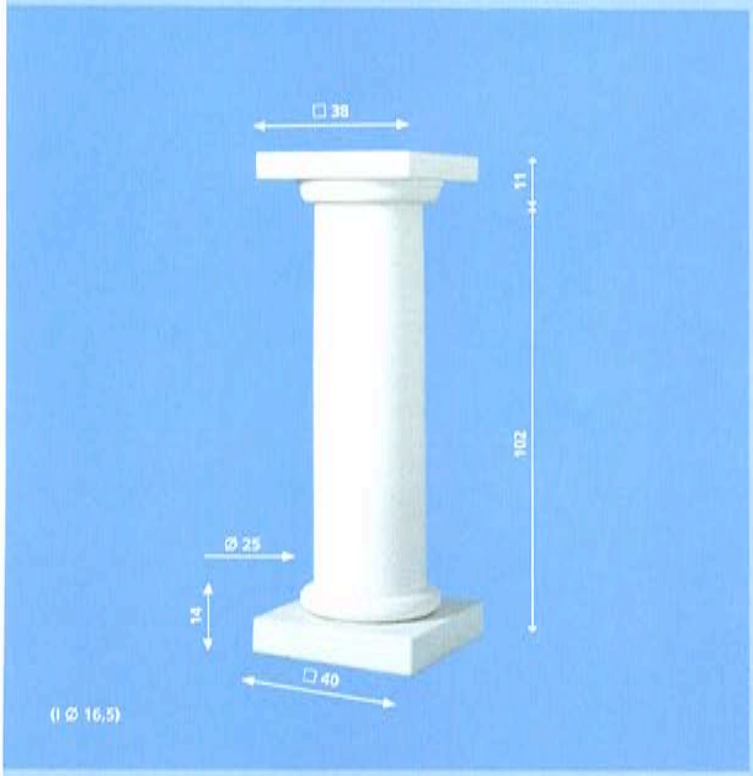

Kapitell 103702
Säulenschaft 103701

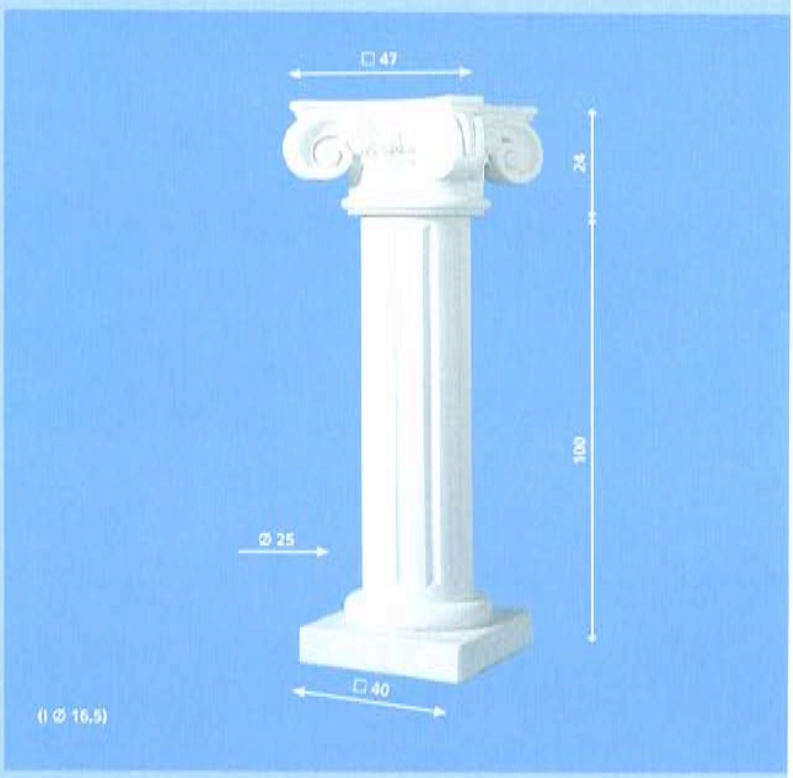

Kapitell 103802
Säulenschaft 103801

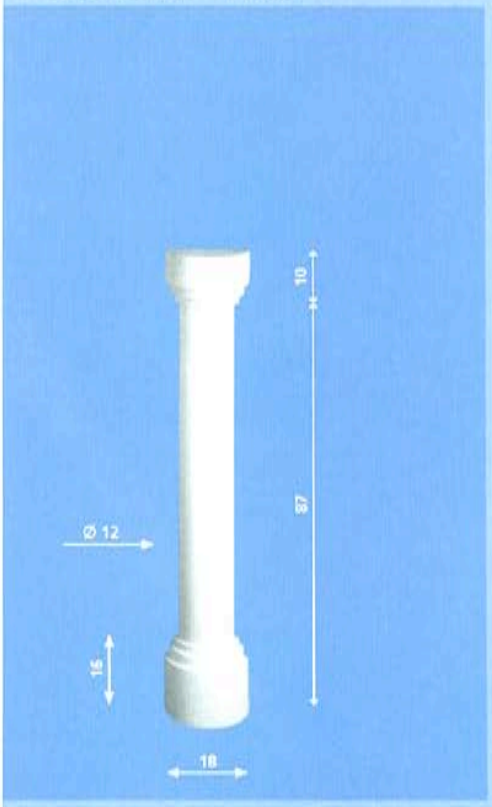

Halbkapitell 105602
Halbsäulenschaft 105601

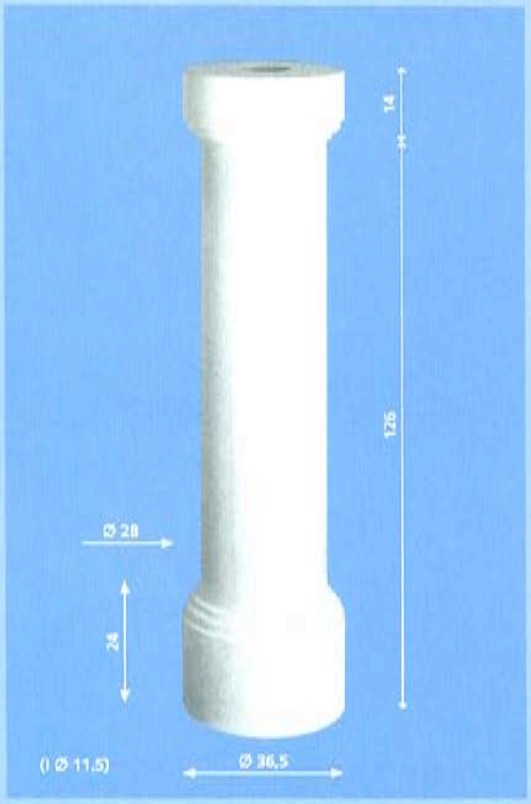

Kapitell 105702
Säulenschaft 105701

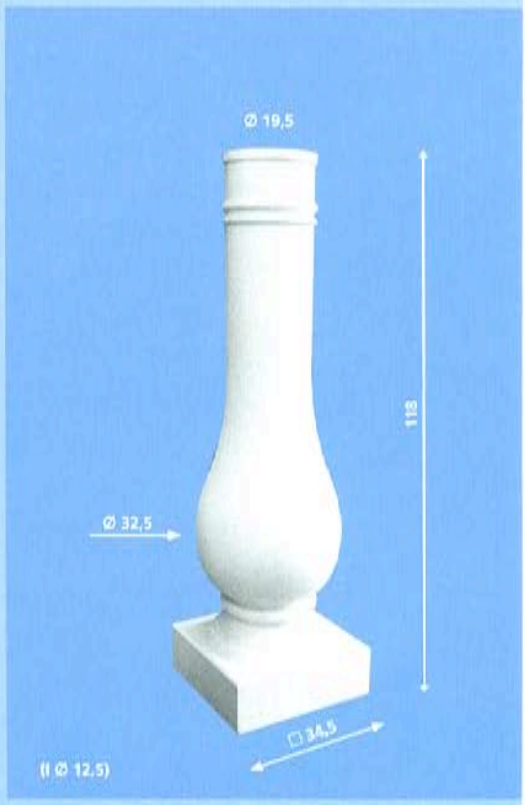

Arkadensäulenschaft 105801

Säulen, Pfeiler, Träger

1

2

3

4

1/ Tympanon 104501/02 und Säulen mit Kapitell 102303, Schäften 102302 und Basis 102301

Die Mauerecken sind mit den Ecksteinen 149001/02 verziert.

2/ Säulen 1023 mit Sockelerhöhung

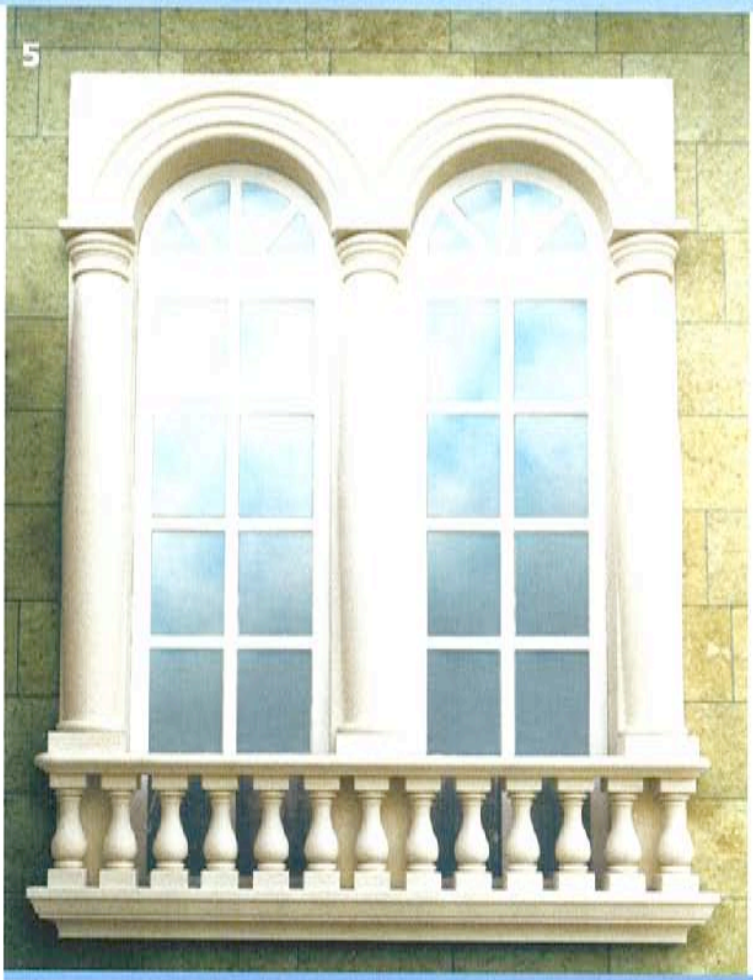

3/ Der Haustürbogen liegt auf zwei Lisenenschäften 101001 mit Kapitell 101005 auf

4/ Portikus aus Tympanonbasis 104501 und Tympanon 104502, gestützt von vier majestätischen Säulen

Säulen bestehend aus
Kapitell 102306
Schaft 102302 (3 Stück)
Basis 102301
"Brunnen des Lebens"

5/ Halbsäulen 1009 bestehend aus
Basis 100901
Schaft 100902
Kapitell 100903

6/ Halbsäulen 1009 bestehend aus
Basis 100901
Schaft 100904
Kapitell 100903

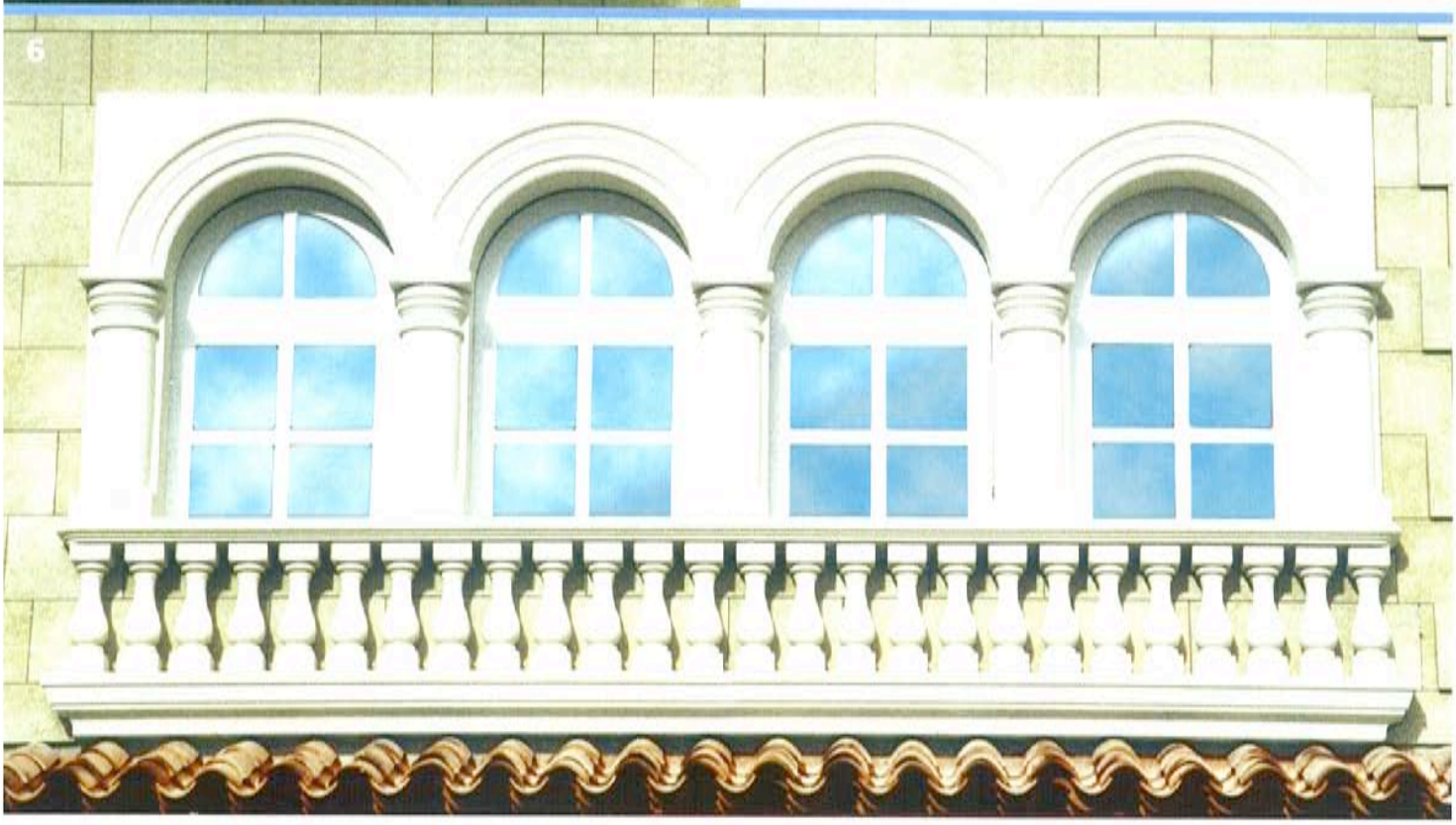

Säulen, Pfeiler, Träger

1

2

3

1/ Der Portikus (Tympanon 104501/02) sitzt auf zwei Säulen 104301/02

2/ Tympanon 104501/02 und Säulen 101401/02

3/ Tympanon 104501/02 mit Säulen 104301/02

Hauseingänge

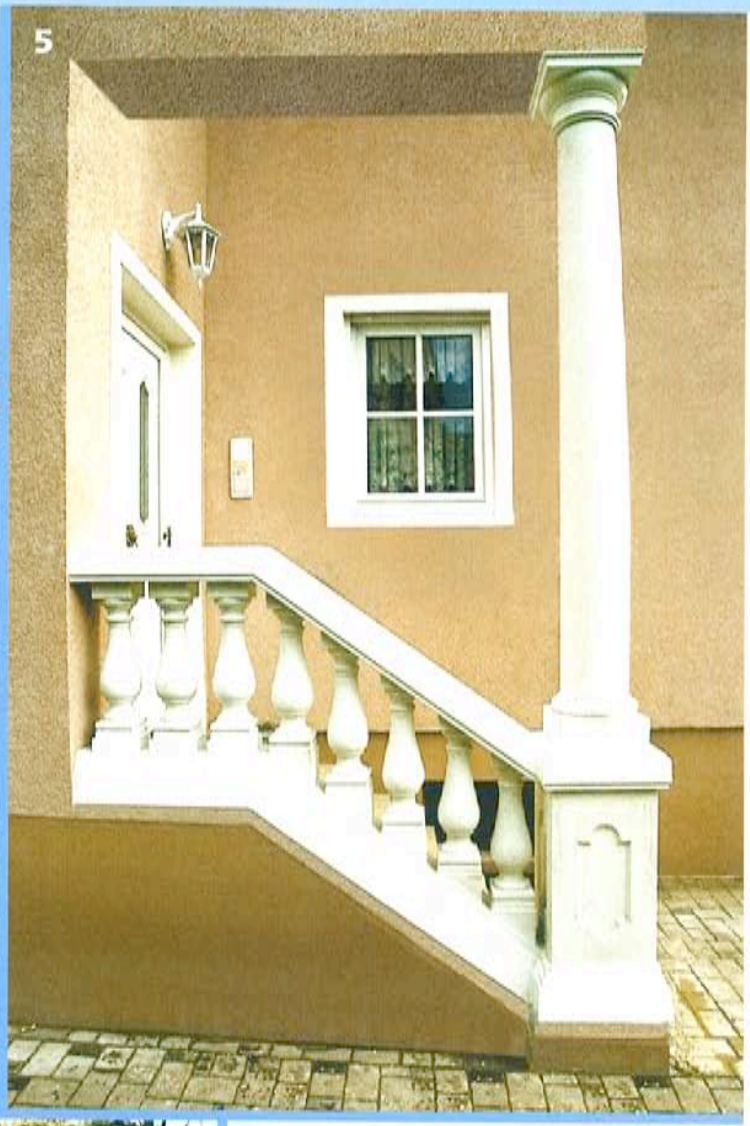

4/ Säulenschaft 101601 mit Kapitell 101602

5/ Überdachter Treppenaufgang:
Balustrade mit Baluster 110003
Pfeiler bestehend aus:
Handlaufpaltte 1100480103
Mittelstückpfeiler 1100480102
Fusslaufplatte 1100480101
darauf Säule 101601/02

6/ Säulen 102101/02

Säulen, Pfeiler, Träger

1

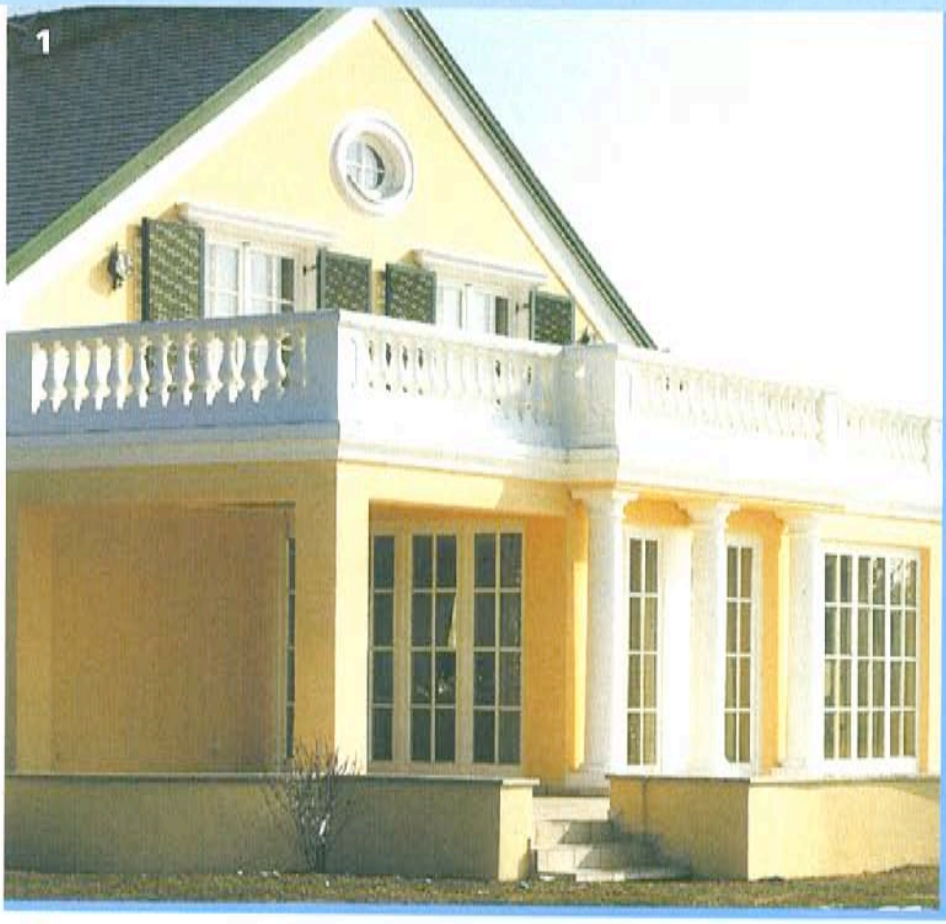

Entsprechend der geforderten Belastung und Scherkraft können die Säulen bauseits oder werkseitig bewehrt werden.

Achtung:
Die Bewehrungsvorschriften sind von einem Statiker einzuholen.

Basiserhöhungen sind eine Möglichkeit der Säulenverlängerung. Durch eine Basiserhöhung kann auch die Differenz zwischen Rohfussboden und Oberkante Fertigfussboden kompensiert werden.

2

1/ Baluster 110003 mit Fusslauf 110031
und Handlauf 110021
Säulen 104301/02

2/ Säulen 102201/02 mit Basiserhöhung

3/ Balkon mit Balustern 110003 gestützt
auf Säulenschafte 102201
und Kapitelle 100204

4/ Hauseingang mit Säulen 1021/02
Der Anstrich und die Edelstahlbänderung
sind bauseitige Leistungen.

5/ Runder Balkonvorbau mit Balustrade
110003 auf Säulen 100201/02

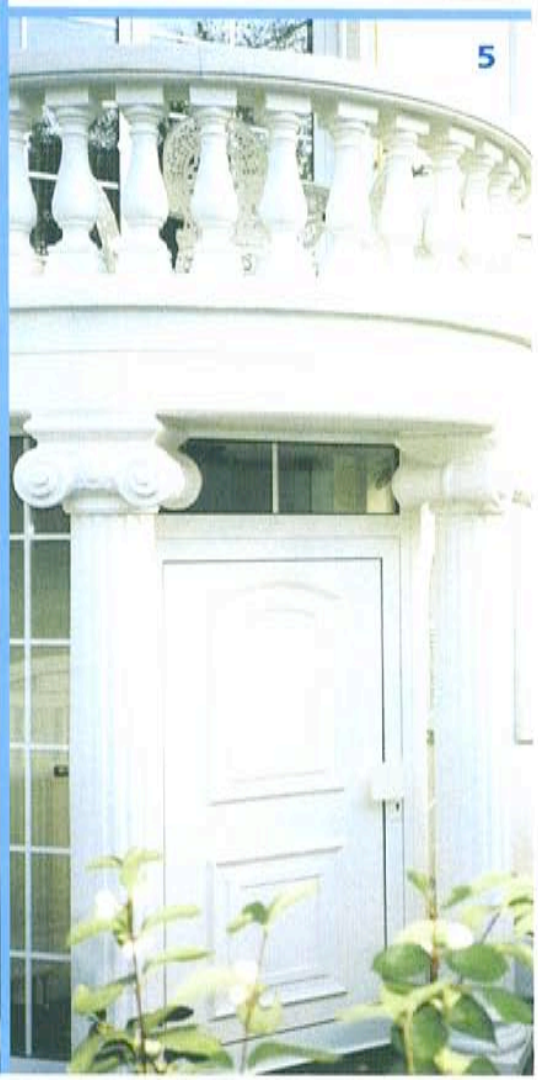

Säulen, Pfeiler, Träger

Alle hier gezeigten Oberflächenveredelungen sind zusätzliche Leistungen.

1/ Säule 1014 als Halbsäule, ohne Basisplatte

2/ Patinierte Lisene 101001 mit vergoldetem Kapitell 101002

3/ Säulenschaft 102801 mit Kapitell 101402
Marmorierte Balustrade mit Balustern 110010

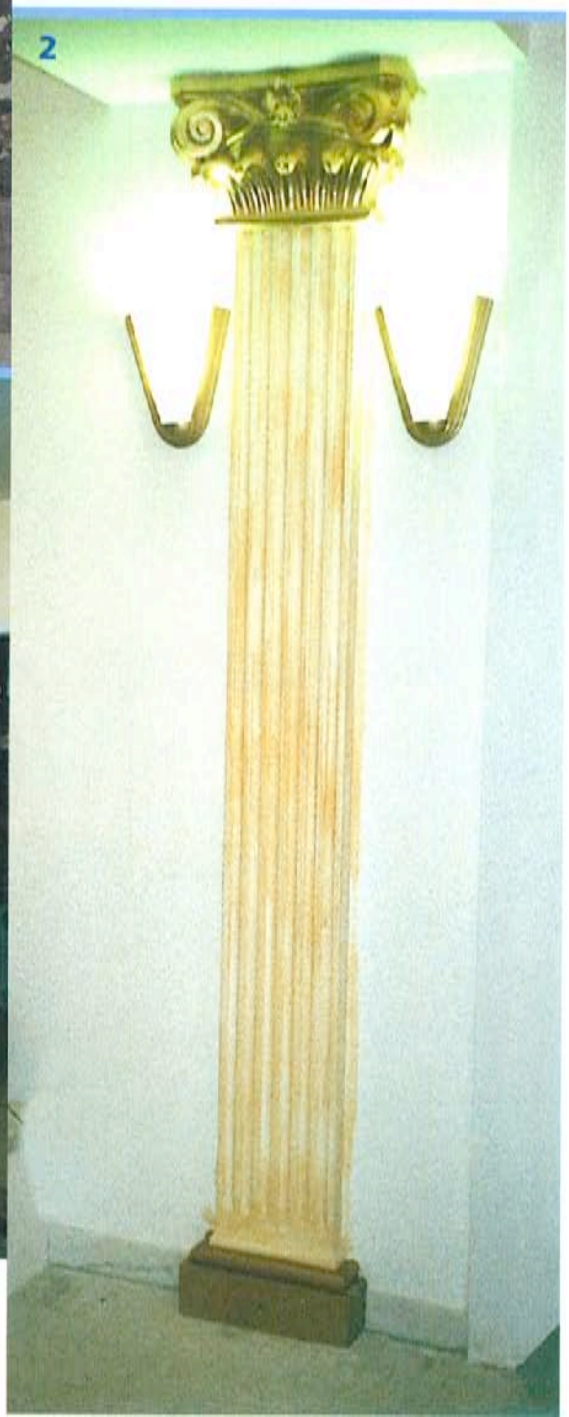

Arkadensäulen

4/ Türeinrahmung mit der Halbsäule 105301 und Platte 105302

5/ Schaft 105201 mit Sonderfussplatte und Abdeckplatte 105202

6/ Balkonerker, gebaut auf Arkadensäulen 105001 mit Sonderfusssockel. Abgedeckt sind die Säulen mit der Wandanschlussplatte 105004. Beim Balkongeländer kam der schlanke Baluster 110009 zum Einsatz.

Säulen, Pfeiler, Träger

1/ Hotelentree mit Säulen 1023

2/ Säulen 102101 mit Kapitell 103802

3/ Fassade mit Balustrade 1110,
Balustrade 110307 mit Pfeiler 1019,
Säulen 102101 mit Kapitell 103802

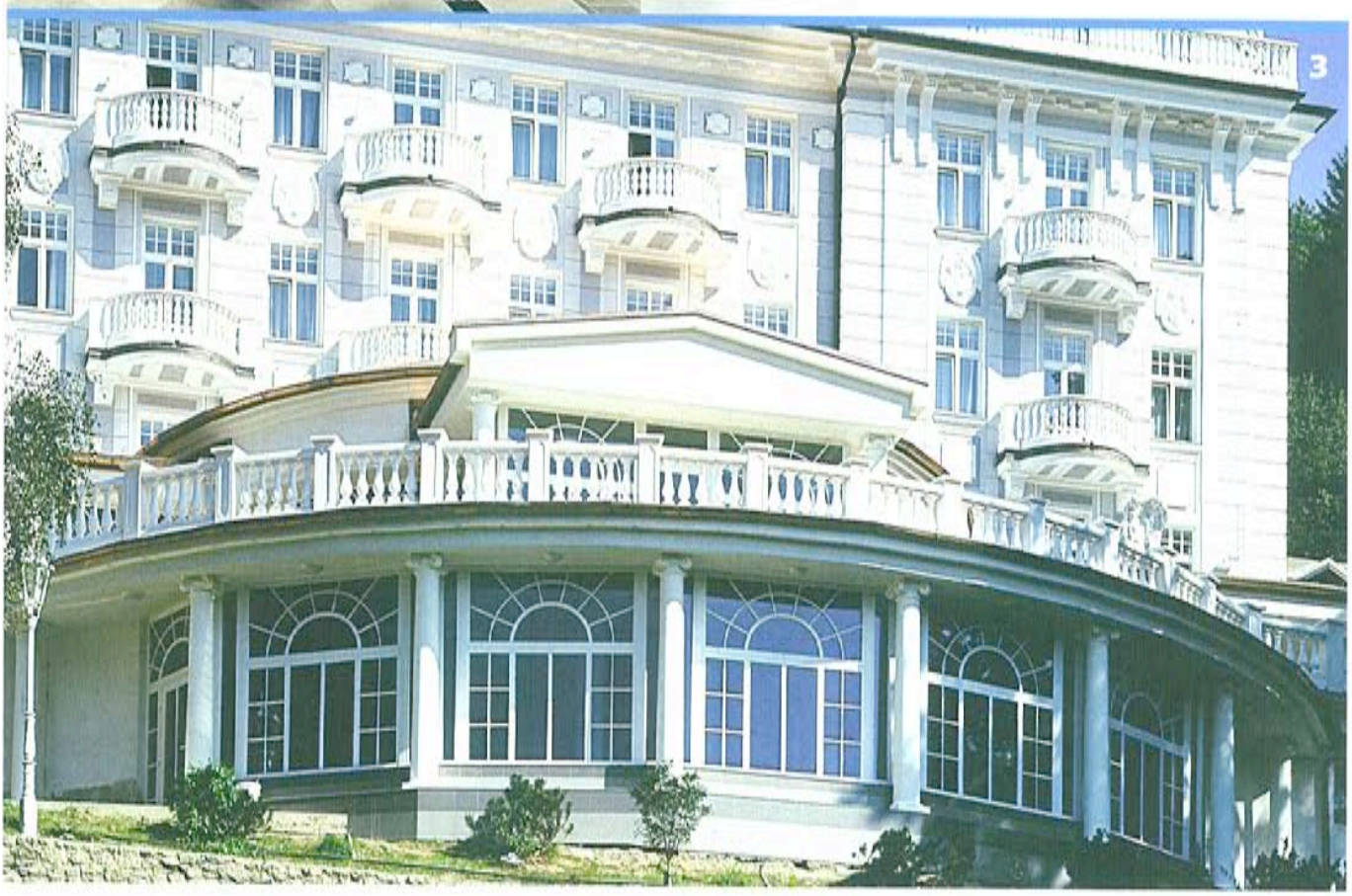

Säulen, Pfeiler, Träger

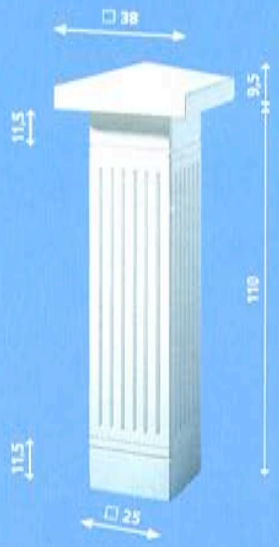

Deckel 152903
Pfeiler 1031

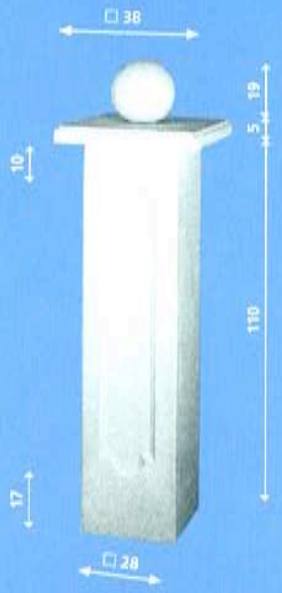

Kugel 151002
Platte 153004
Pfeiler 101903

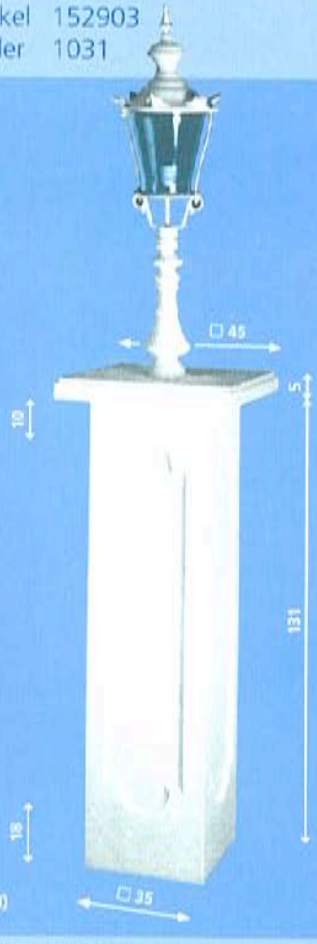

Platte 153005
Pfeiler 101806
Leuchte als Gestaltungbeispiel

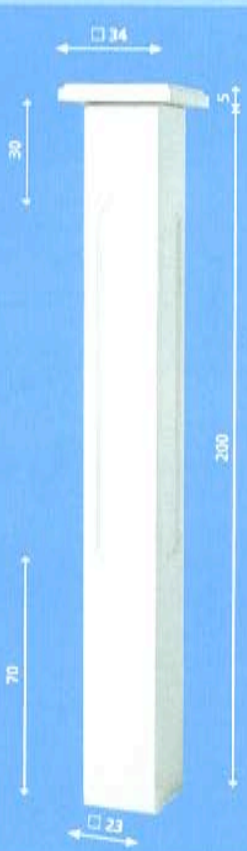

Platte 153002
Pfeiler 103006

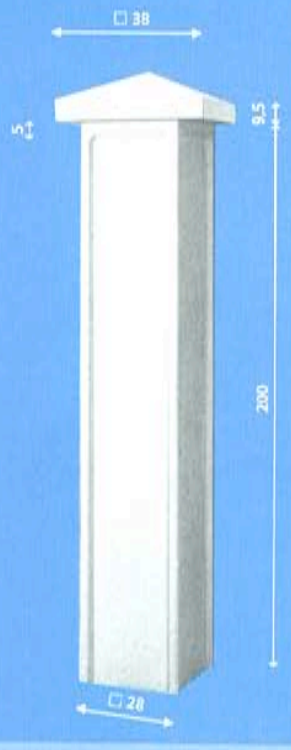

Deckel 152903
Pfeiler 1033

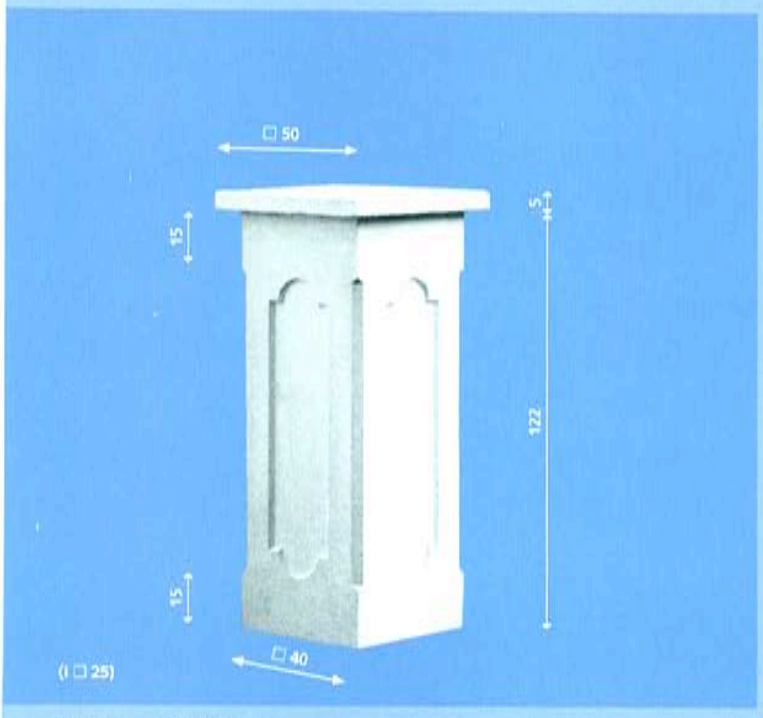

Platte 153006
Pfeiler 101706

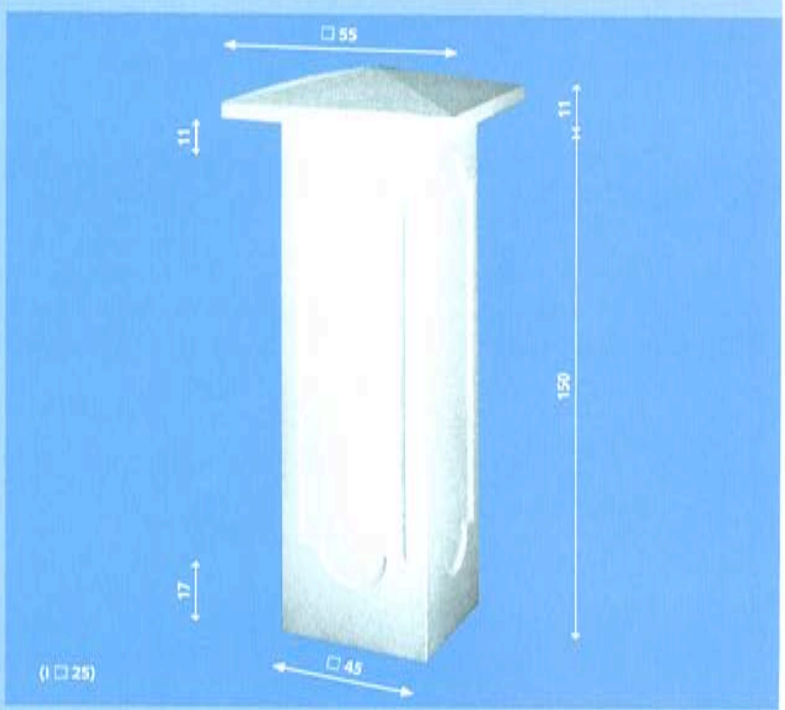

Deckel 152906
Pfeiler 102006

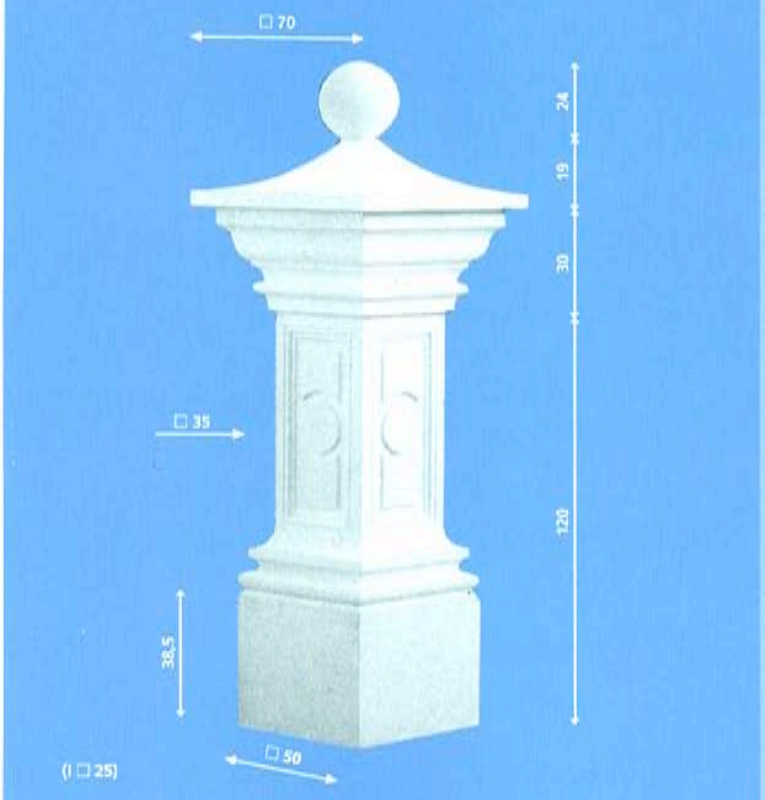

Kugel 151003
Aufsatz 153208

Kapitell 102502
Pfeiler 102501

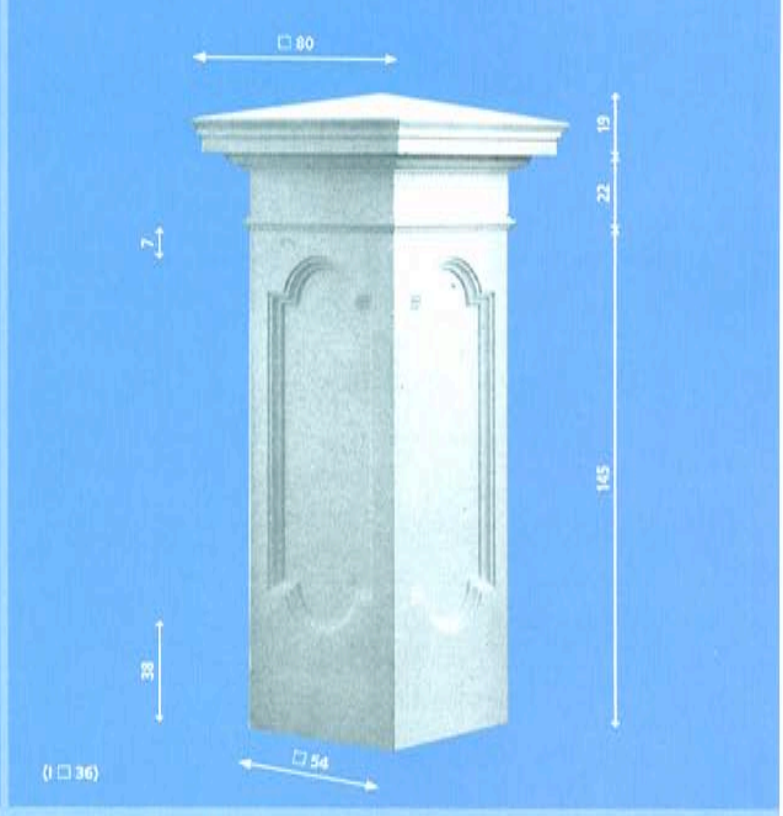

Deckel 152931
Kapitell 102607
Pfeiler 102606

Säulen, Pfeiler, Träger

(l □ 40)

Deckel 152925
Pfeiler 102701

(l ⌀ 3)

Kugel 151001
Pfeiler 1032

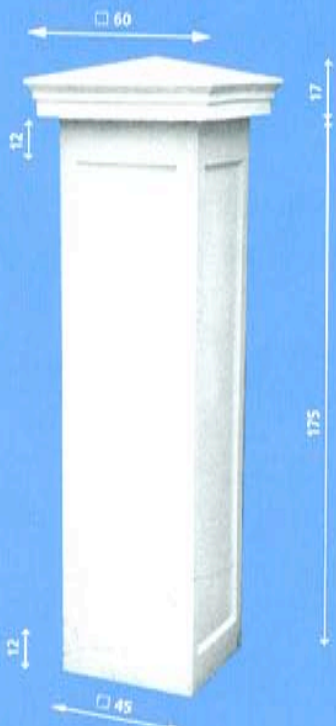

(l □ 25)

Deckel 15293102
Pfeiler 102016

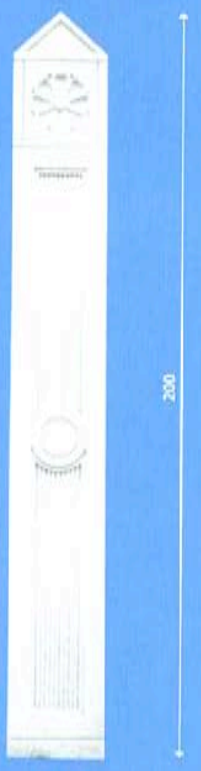

20 x 14

Pfeiler 1034
Rücken- und Seitenansichten sind ohne Profil

Pfeilersockel 102504 (40x40x50)
Pfeilersockel 102505 (45x45x50)
Pfeilersockel 102506 (50x50x50)
Pfeilersockel 102507 (55x55x50)
Pfeilersockel 102508 (60x60x50)

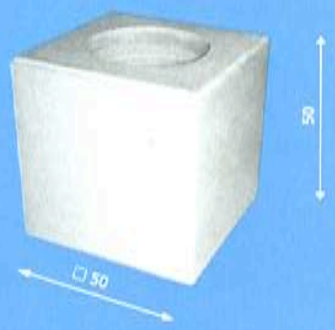

Pfeilersockel 102520

Poller Obelisk, dick 1090

Poller mit Kugel 1091

Poller Obelisk, schmal 1092

Poller 4 eckig 1093

Säulen, Pfeiler, Träger

1/ SONDERAUSFÜHRUNG:
Deckel 152906
Kapitell 102502 (gekürzt)
Pfeiler 101706
Sockel 102506

Der Zaunsockel wird aus einem Balustradenfusslauf gebildet (Abb. Sonderausführung).

Zaunsockel

z.B.Fusslauf ohne Nut 11003140

2/
Pfeiler 101803 (2 Spiegel) mit Aufsatz 153204 und Kugel 151002
Die Balkonbalustrade wurde mit Baluster 110009 gestaltet

3/
Pfeiler 101806 (4 Spiegel) mit Aufsatz 153204 und Kugel 151002

4/
Torpfeiler 102606 mit Kapitell 102607, Aufsatz 153208
und Kugel 151003
Balkonbalustrade mit Baluster 110010

Säulen, Pfeiler, Träger

1/ Pfeiler 102013
mit Deckel 152906
Tympanon und Säulen
im Hintergrund

2/ Gartenzaunpfeiler 102003
mit Aufsatz 153206 und
Kugel 151003

Der Türpfeiler wurde mit
Briefkasten und Sprechanlage
ausgestattet

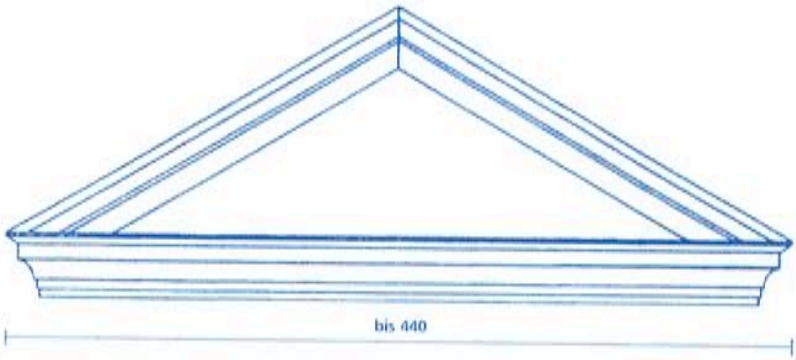

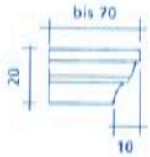

Aufsatzteil 104502
(2 Stück)

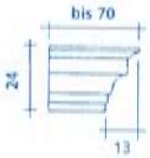

Basisteil 104501

Der Tympanon mit Endprofil ist bis zu einer Breite von 440 cm lieferbar, die Höhe und Schräge sind variierbar.
Die Tiefe kann von 20 bis 70 cm gewählt werden.
Bis zu einer Breite von 300 cm, kann der Tympanon werkseitig vormontiert geliefert werden.

3/ Tympanon auf zwei Säulen 101401/02 aufgesetzt.
Die Säulen sind als Halbsäulen mit Sonderfussplatten ausgeführt.

Säulen, Pfeiler, Träger

Bogen 1006

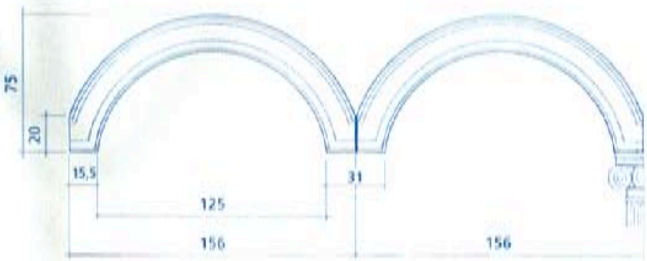

Korbbogen 100601

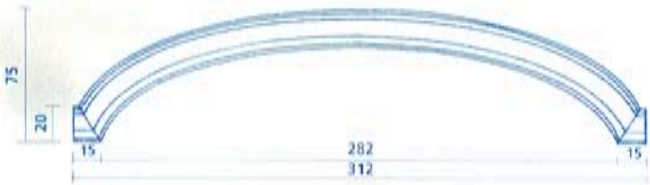

Architrav 1036 mit Endprofil, 28 cm hoch, bis zu 370 cm lang. In gebogener Ausführung 103602

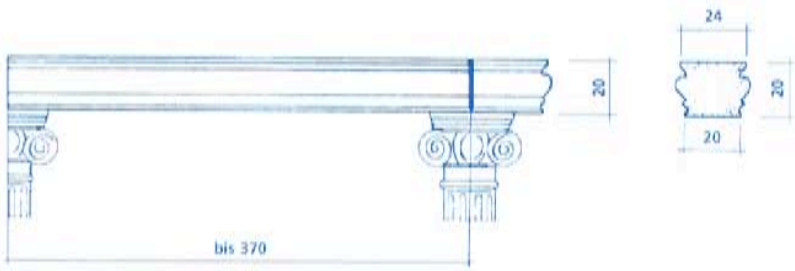

Architrav 103603, 20 cm hoch, bis zu 370 cm lang und Architravendstück 100801 (20 bis 50 cm lang). In gebogener Ausführung 10360302

TRAX - Säulen für den Innen- und Aussenbereich

1/ Säule 100401/02 mit Bogen 1006 und Endstück 100801

2/ Bogen 1006, abgestützt auf der Säule 1043001/02
Der obere Architrav 1036 liegt auf der Mauer auf.

3/ Poller mit Kugel 1091

4/ Poller Obelisk 1090

5/ Grosser (100601) und kleiner (1006) Bogen auf Säulen 100401/02

Säulen, Pfeiler, Träger

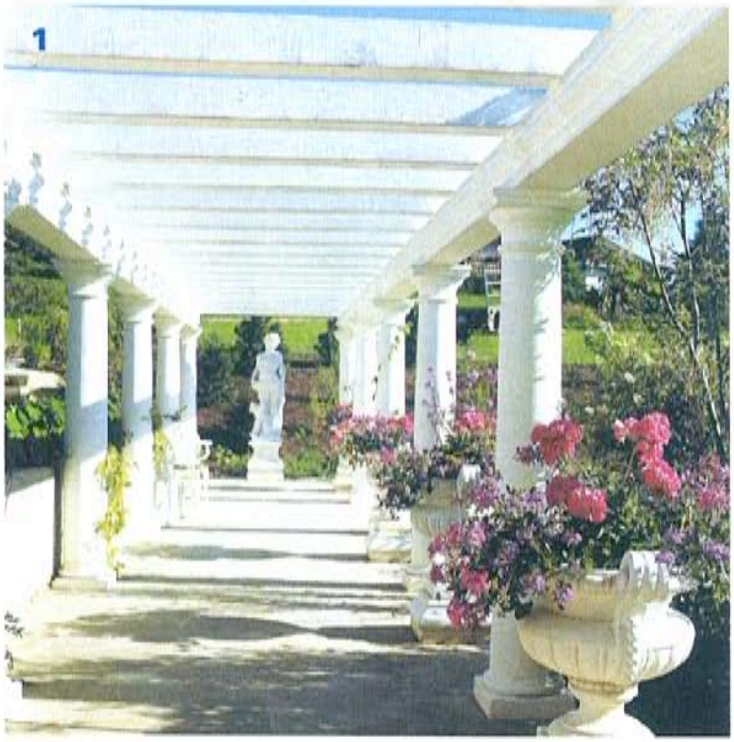

1/
Säulengang, zusammengebaut aus Säulen 104301/02, Längsarchitraven 103603 und Querarchitraven 1041

2/
Carport mit Säulenschäften 102801 und Kapitell 102802

Auf den Säulen aufliegend die Architraven 103603 mit angeformtem Endstück, im rechten Winkel dazu die Querarchitraven 1041

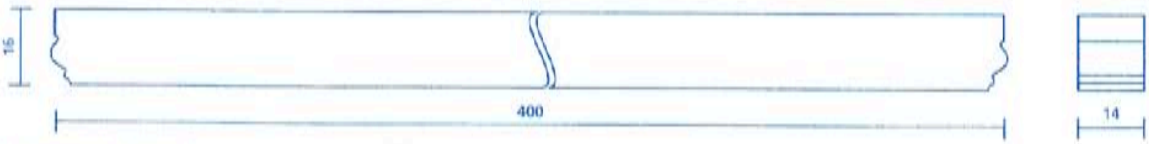

Querarchitrav 1041

3

Sonderausführungen

4

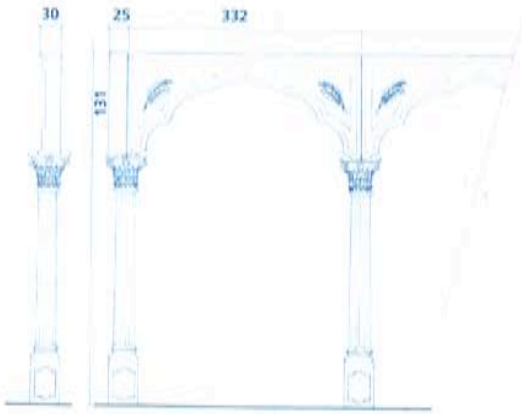

3/
Indischer Bogen 100602
auf Säulen bestehend aus
Kapitell 100204,
Schaft 100201 und
Sockel 100205

4/
Säulenschaft 100401 mit
Kapitell 100402
in Standardausführung und
in Überbreite

Balustraden

Baluster 110002
61 cm hoch

Balustrade 1102

Baluster 110002
Handlauf Endstück 11002201
Pfeiler 110047
Fusslauf Endstück 11003001
Mittenabstand der Baluster: 21 cm (4,8 Stück/lfm)

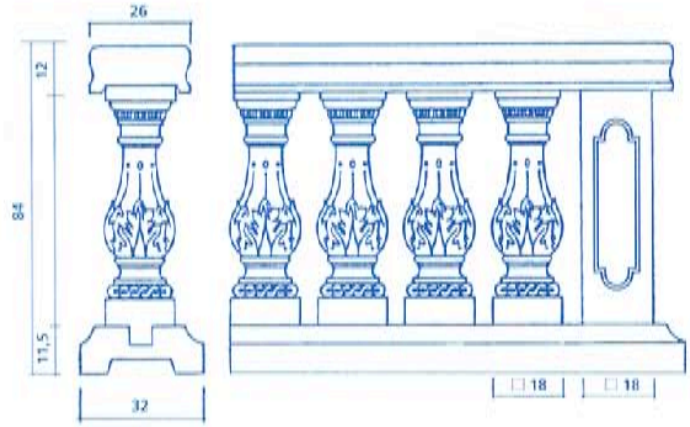

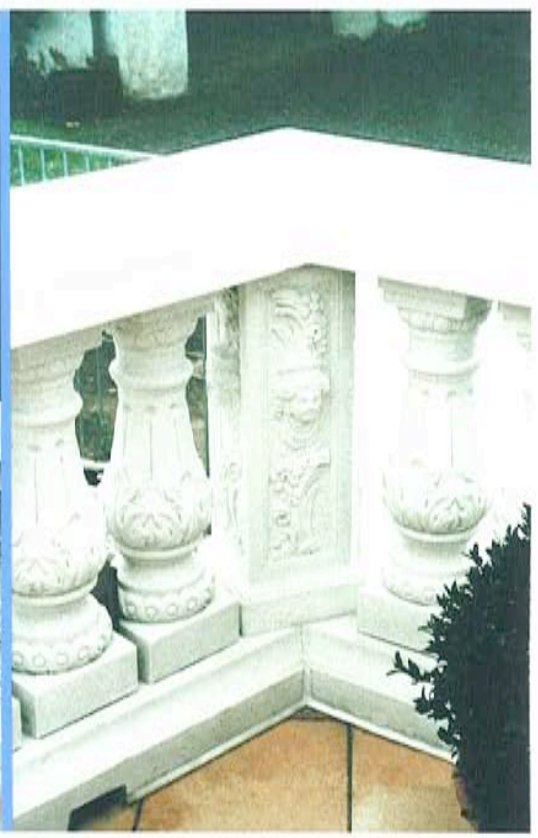

Balustrade mit Baluster 110002 mit Sonderpfeiler, Fusslauf 110030 und Handlauf 110022

Baluster 110003
61 cm hoch

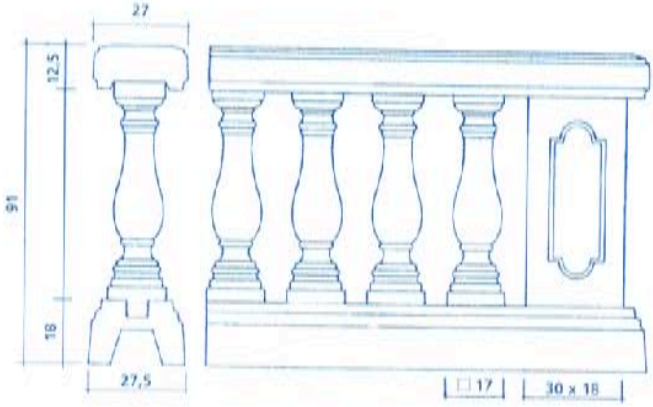

Balustrade 1103

Baluster 110003
Handlauf Endstück 11002101
Pfeiler 110041
Fusslauf Endstück 11003101
Mittenabstand der Baluster:
19 cm
(5,3 Stück/lfm)

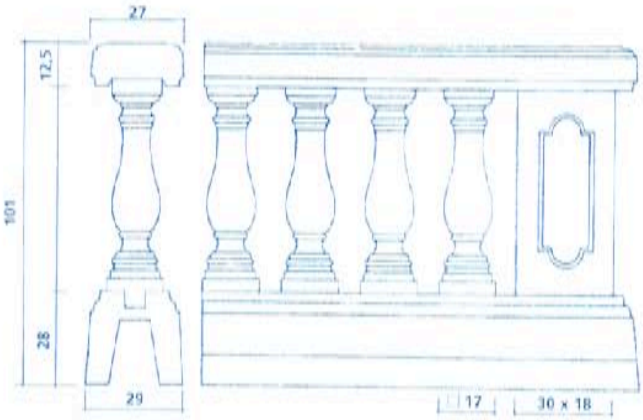

Möglichkeiten zur Geländererhöhung

Variante
Hoher Fusslauf:
Baluster 110003
Handlauf Endstück 11002101
Pfeiler 110041
Fusslauf Endstück 11003131

Baluster 11000307
71 cm hoch

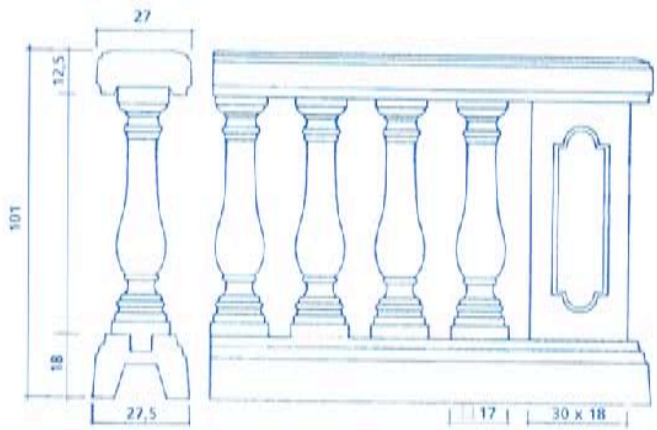

Variante
Hoher Baluster:
Baluster 11000307
Handlauf Endstück 11002101
Pfeiler 11004107
Fusslauf Endstück 11003101

Variante (o. Abb.)
Hoher Fusslauf
und hoher Baluster:
Baluster 11000307
Fusslauf Endstück 11003131
Geländerhöhe 111 cm

Balustraden

1

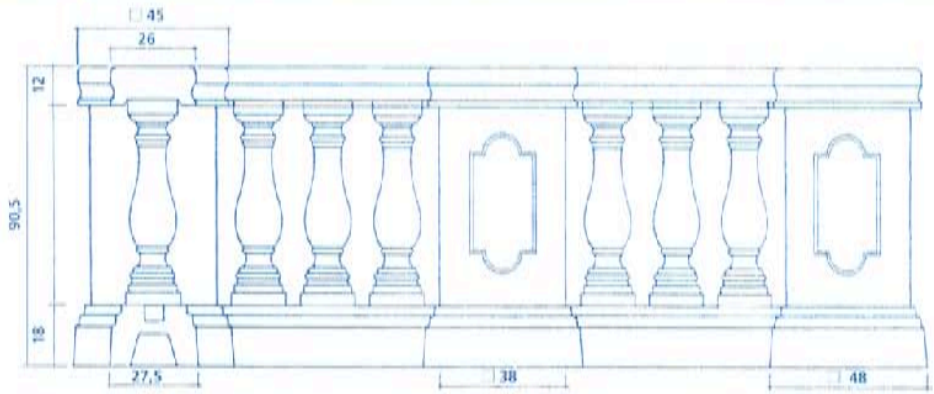

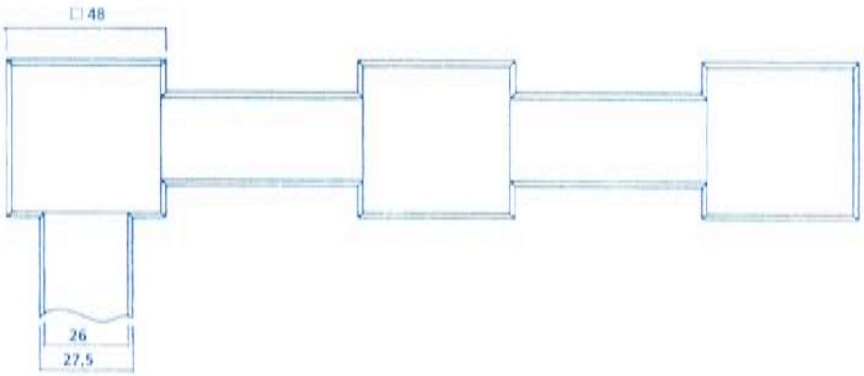

Baluster 110003
Pfeiler 1100480102
Fuss- und Handlaufplatten,
passend für Fusslauf 110031 und
Handlauf 110022 (hier dargestellt
in Skizze),
alternativ für Handlauf 110021
(siehe Foto 1)

1/ Balustrade 1103 mit Pfeiler 110048

2/ Balustrade in gekrümmter Ausführung 1103

3/ Balustrade wie oben mit Endpfeiler 101905 und Abdeckplatte 153004

Balustraden

1/ Balustrade 110003

2/ Balustrade 1103 mit erhöhtem Fussslauf 11003130

3/ Balustrade 1103, darunter Säulen 1016030102

Der konventionelle Balustradenbau ist dank der Einzelstückproduktion unendlich variantenreich in der Gestaltung. Einige, auch ungewöhnliche Lösungen zeigen wir auf diesen Seiten.

Baluster 110004
61 cm hoch

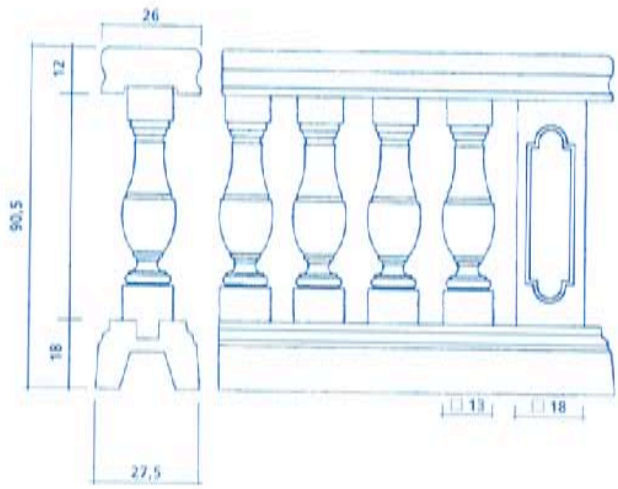

Balustrade 1104

Baluster 110004
Handlauf Endstück 11002201
Pfeiler 110047
Fusslauf Endstück 11003101
Mittenabstand der
Baluster: 17 cm
(5,9 Stück/lfm)

Baluster 11000407
71 cm hoch

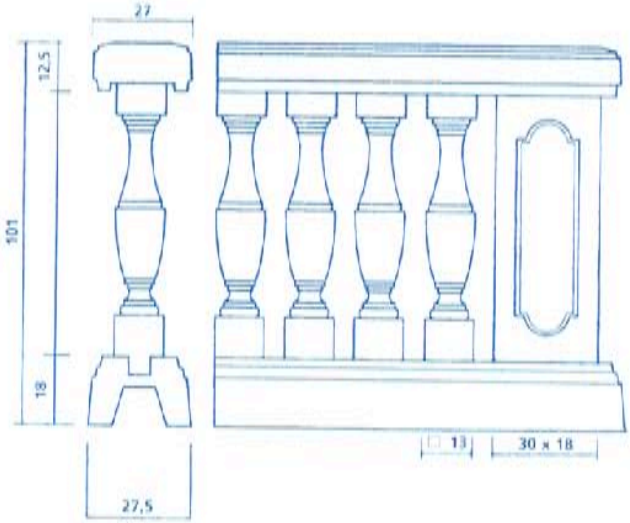

Möglichkeiten zur Geländererhöhung

Variante
Hoher Baluster:
Baluster 11000407
Handlauf Endstück 11002101
Pfeiler 11004107
Fusslauf Endstück 11003101
Mittenabstand der
Baluster: 17 cm (5,9 Stück/lfm)

Variante (o. Abb.)
Hoher Fusslauf:
Fusslauf Endstück 11003131
Geländerhöhe 101 cm

Variante (o. Abb.)
Hoher Fusslauf
und hoher Baluster:
Baluster 11000407
Fusslauf Endstück 11003131
Geländerhöhe 111 cm

Balustrade 1104 mit Handlauf 110027 und
Fusslauf 110035, Abdeckplatte 1100590403
auf gemauertem Pfeiler 1100590102

Balustraden

Baluster 110004 mit
Handlauf 110022
Pfeiler 110041
Fusslauf 110031

Balustrade wie Fassade mit beiger Farbe gestrichen,
Pflanzgefässe

Baluster 110006
61 cm hoch

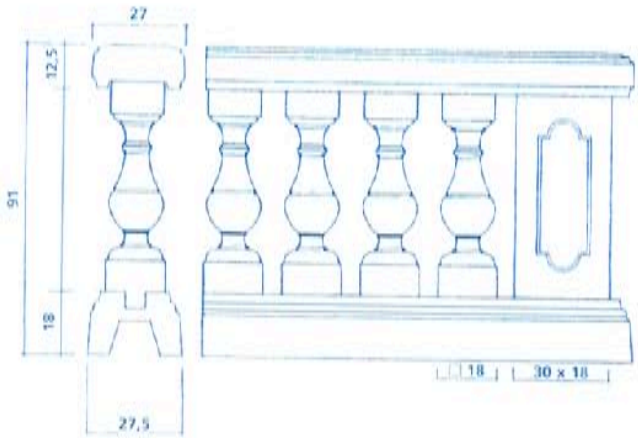

Balustrade 1106

Baluster 110006
Handlauf Endstück 11002101
Pfeiler 110041
Fusslauf Endstück 11003101
Mittenabstand der Baluster:
20 cm (5 Stück/lfm)

Baluster 11000607
71 cm hoch

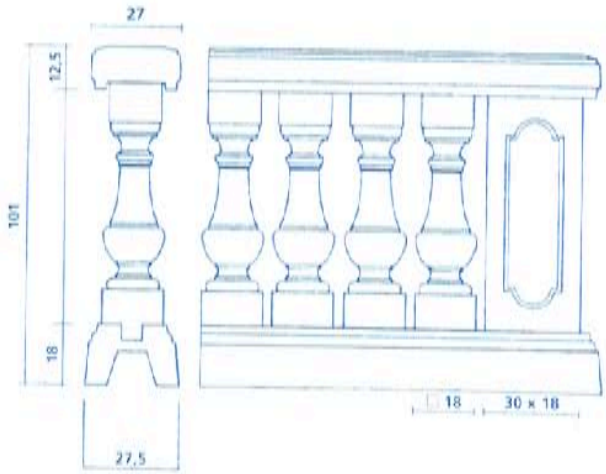

Möglichkeiten zur Geländererhöhung

Variante
Hoher Baluster:
Baluster 11000607
Handlauf Endstück 11002101
Pfeiler 11004107
Fusslauf Endstück 11003101

Variante (o. Abb.)
Hoher Fusslauf:
Fusslauf Endstück 11003131
Geländerhöhe 101 cm

Variante (o. Abb.)
Hoher Fusslauf
und hoher Baluster:
Baluster 11000607
Fusslauf Endstück 11003131
Geländerhöhe 111 cm

Balustrade 1106 mit Eckpfeiler 110042, darunter Säulen 102101/2

Balustraden

Baluster 110007
70,5 cm hoch

Balustrade 1107

Baluster 110007
Handlauf Endstück 11002501
Pfeiler 110045
Fusslauf Endstück 11003201
Mittenabstand der Baluster:
19 cm (5,3 Stück/fm)

Möglichkeiten zur Geländererhöhung

Variante (o. Abb.)
Hoher Fusslauf:
Fusslauf Endstück 11003231
Geländerhöhe 100 cm

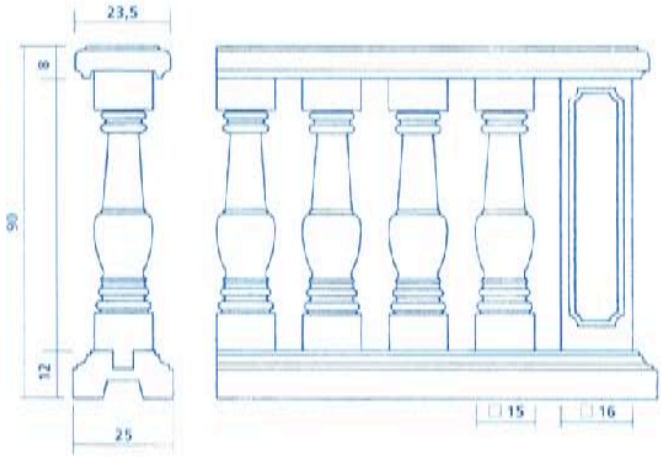

1/ Balkon: Pfeiler 45° 11004505
Aufgang: Endpfeiler 101905 mit
Aufsatz 153203 und
Kugel 151002

Säulen mit Schaft: 102101 und
Kapitell 102102
Besonderheit: halbrunder
Anschluss des Handlaufes
an die Säulen

2/ Balustrade mit Baluster 110007
Handlauf 110025
Pfeiler 110045
Fusslauf 110032
Abschlusspfeiler 101905 und 101904 mit Abdeckplatte 153004
Pflanzgefässe

Balustraden

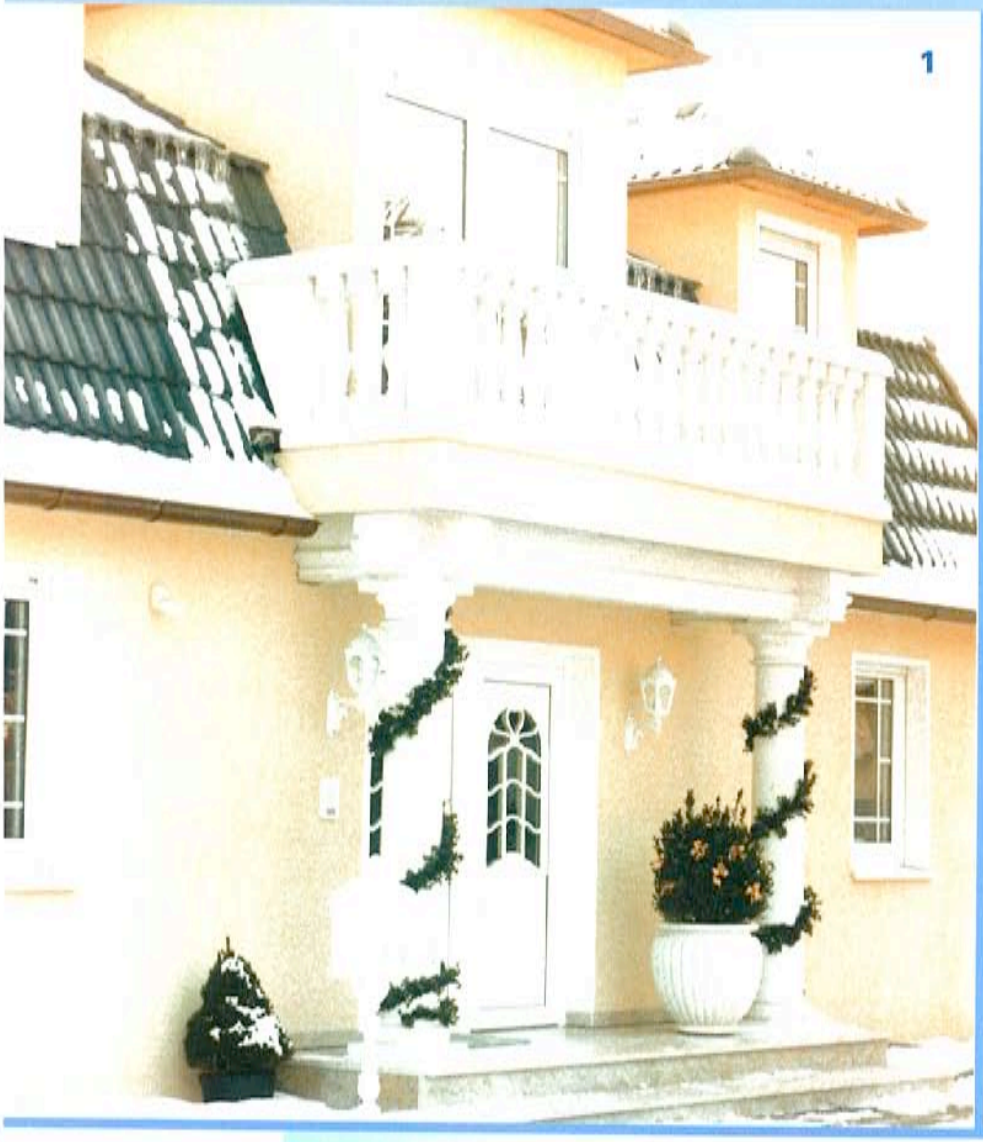

1/ Vorbau mit Baluster 110007

Säulen mit Schaft 102101 und Kapitell 102102 mit darüberliegendem Architrav 1036

2/ SONDERAUSFÜHRUNG: Geländeranschluss an das Dach mit schrägem Sonderpfeiler

3/ Ecken mit Pfeiler 101904 mit Aufsatz 153202 und Kugel 151002

Baluster 110008
53 cm hoch

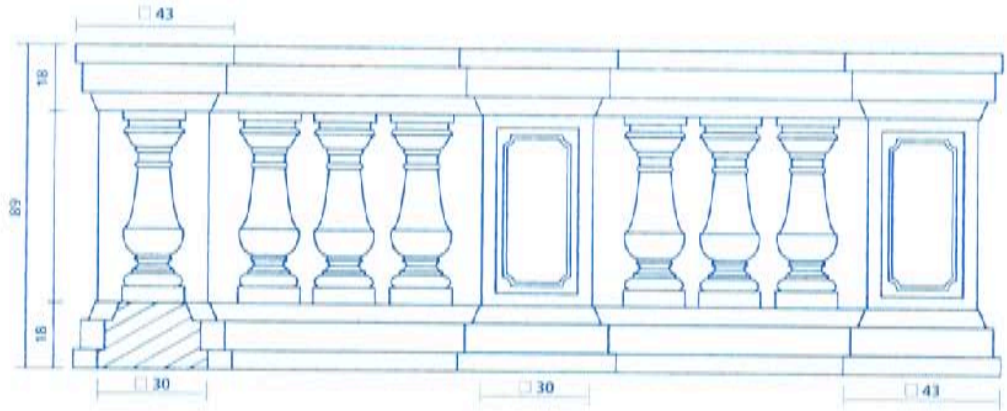

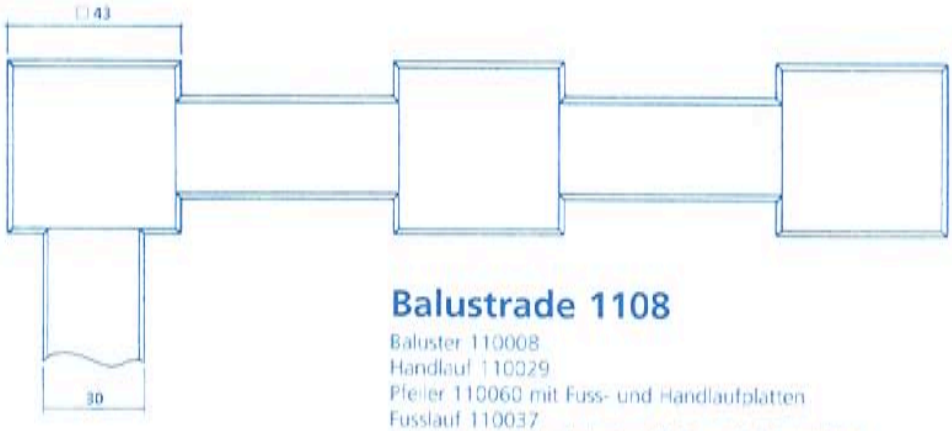

Balustrade 1108

Baluster 110008
Handlauf 110029
Pfeiler 110060 mit Fuss- und Handlaufplatten
Fusslauf 110037
Mittenabstand der Baluster: 18,5 cm (5,4 Stück/lfm)

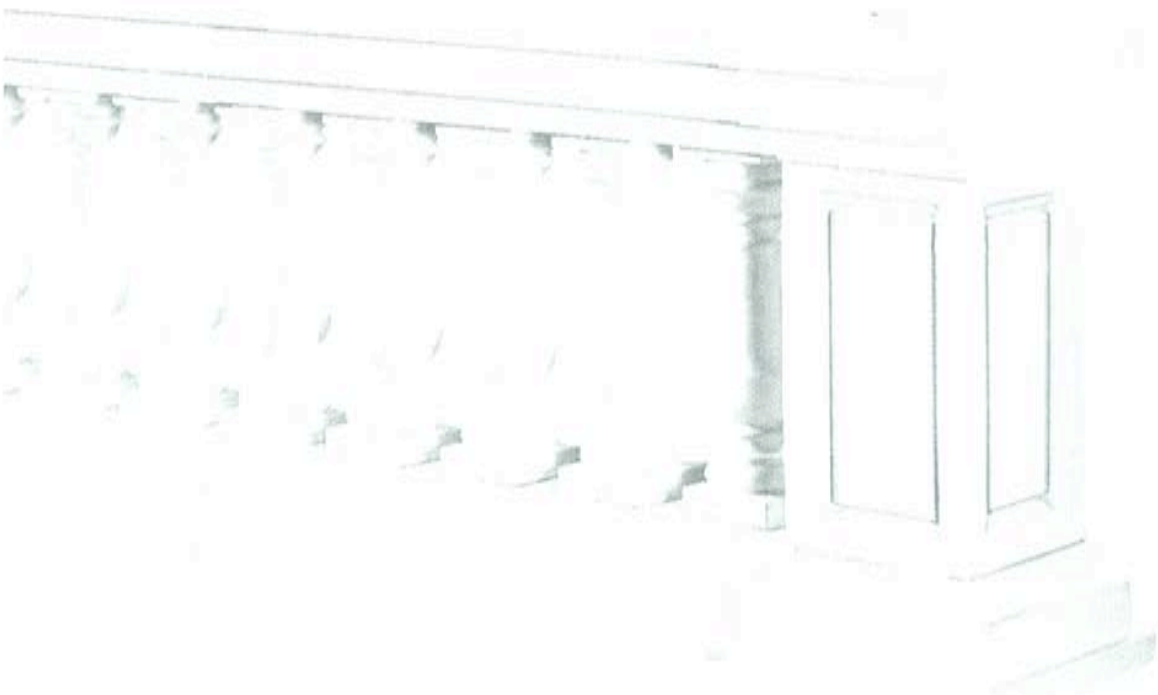

Balustrade 110008

Balustraden

Die Materialausführung dieses Objektes ist "Sahara-beige, sandgestrahlt".

Vor allem bei Restaurierungen steht die Betontechnologie oft im Vordergrund. Wir gehen gerne auf die speziellen Wünsche unserer Kunden ein.

1/ 2/ 3/ Baluster 110008

Baluster 110009
73 cm hoch

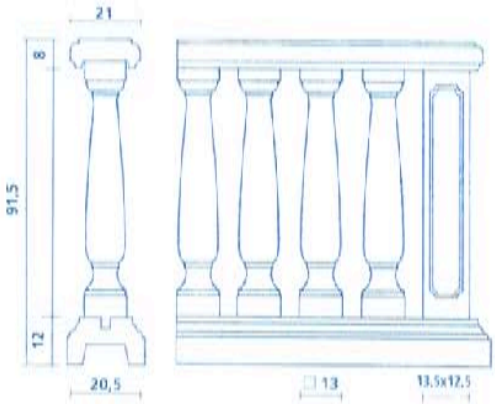

Balustrade 1109

Baluster 110009
Handlauf Endstück 11002701
Pfeiler 110051
Fusslauf Endstück 11003501
Mittenabstand der Baluster: 18 cm (5,5 Stück/lfm)

Möglichkeiten zur Geländererhöhung

Variante Hoher Fusslauf (o. Abb.):
Fusslauf Endstück 11003531
Geländerhöhe 100,5 cm

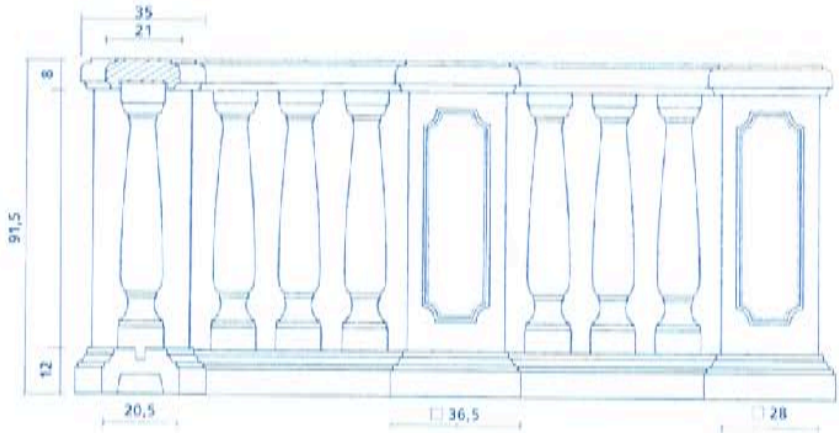

Alternative Ausführung, mit Pfeiler 110059 mit Fuss- und Handlaufplatten, passend für Handlauf 110027 und Fusslauf 110035

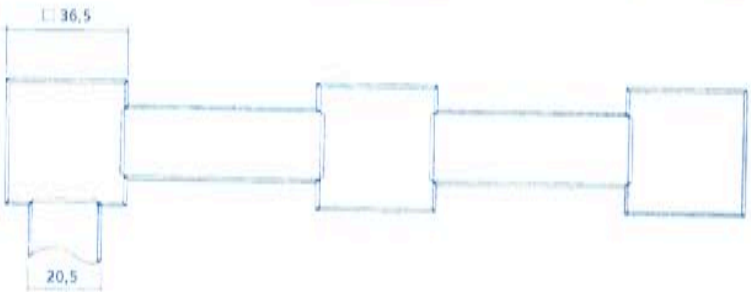

4

4/ Balustrade 1109
Die Eleganz des Gesamtobjektes wird durch den "Schwung im Geländer" unterstrichen

Balustraden

1

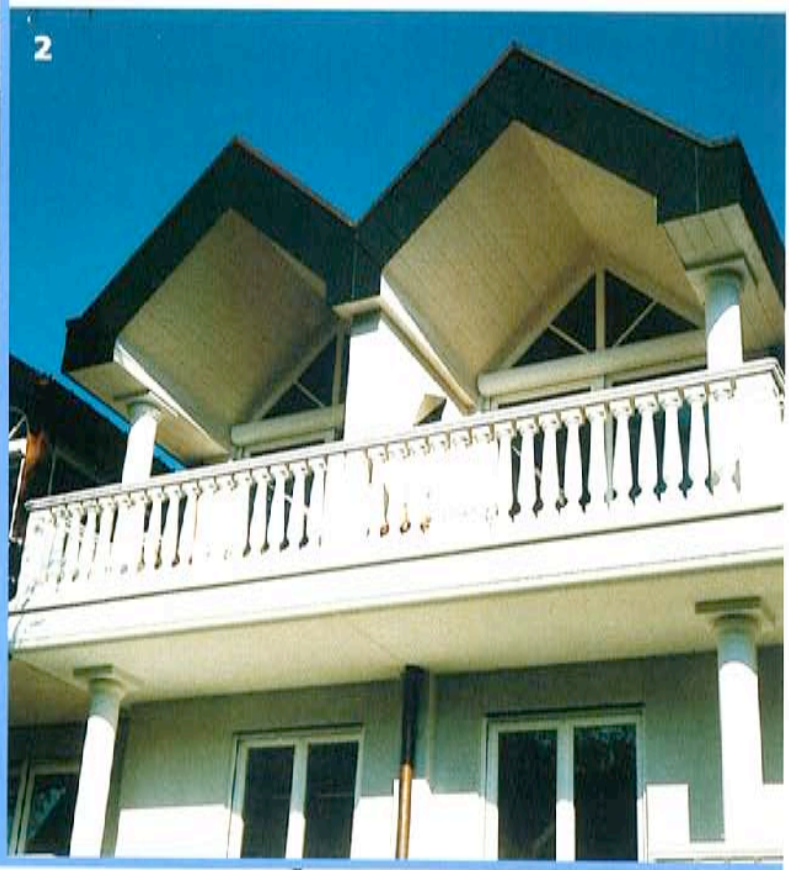
2

3

4

5

1/ Balkon mit Balustrade 1109, gestützt auf Arkadensäulen, Schaft 105201 und Platten 105202

2/ Balkon mit Baluster 110009

3/ Hauseingangstreppe mit Baluster 110009

4/ Baluster 110009 in Mauer integriert, mit durchlaufendem Handlauf

5/ Balkonbrüstung mit Baluster 110009, Kapitell 101402 und Säulenschaft 101401

Balustraden

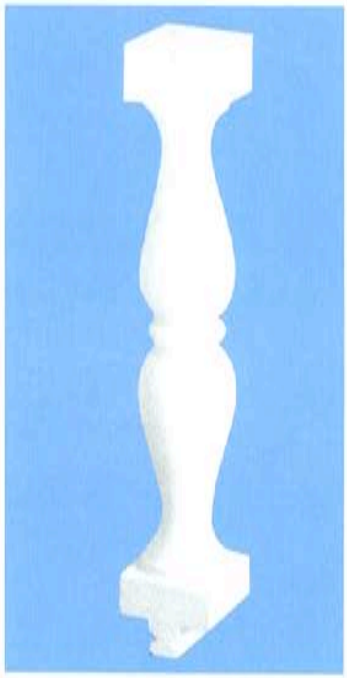

Baluster 110010
73 cm hoch

Balustrade 1110

Baluster 110010
Handlauf Endstück 11002701
Pfeiler 110051
Fusslauf Endstück 11003501
Mittenabstand der Baluster:
18 cm (5,5 Stück/lfm)

Möglichkeiten zur Geländererhöhung

Variante (o. Abb.)
Hoher Fusslauf:
Fusslauf Endstück 11003531
Geländerhöhe 100,5 cm

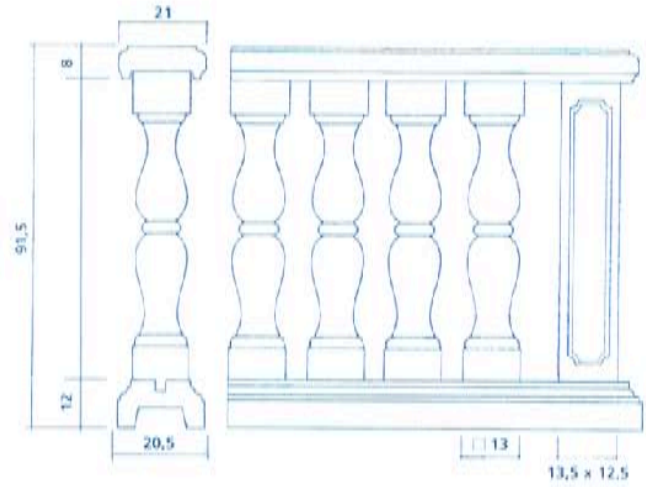

1/3/5/6 Balustrade 1110

2/ Säulen mit Schaft 104301 und Kapitell 104302 stützen den Balkon mit der Balustrade 1110

4/
Balustrade 1110 mit gewendelten Aufgang

5

6

Balustraden sind Tausende von Jahren alt, der moderne Baustil muss sich noch beweisen. Wie spannend die Kombination beider "Bauwelten" sein kann, sehen Sie hier deutlich.

Balustraden

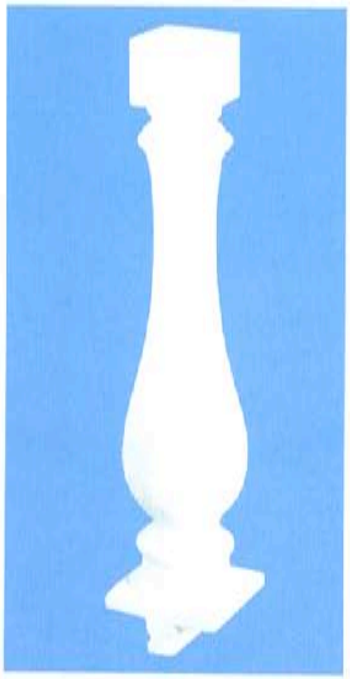

Baluster 110011
73 cm hoch

Balustrade 1111

Baluster 110011
Handlauf Endstück 11002501
Pfeiler 110058
Fusslauf Endstück 11003201
Mittenabstand der Baluster:
19,5 cm (5,1 Stück/lfm)

Möglichkeiten zur Geländererhöhung

Variante (o. Abb.)
Hoher Fusslauf:
Fusslauf Endstück 11003231
Geländerhöhe 102,5 cm

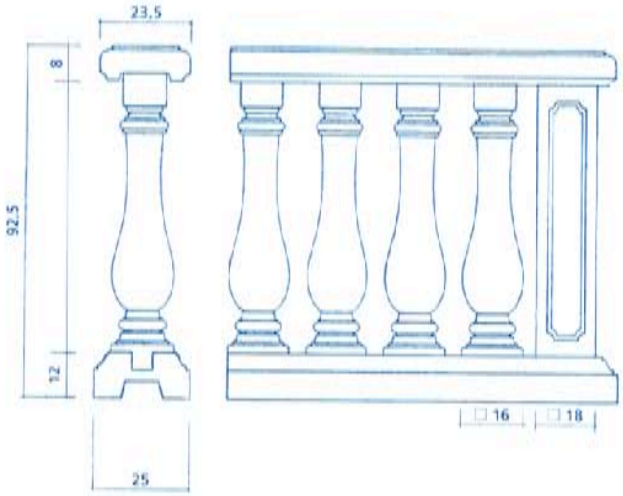

Grossbaluster 11001120
91 cm hoch

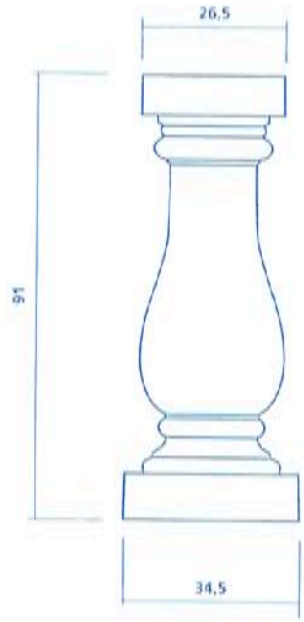

Alle Abbildungen mit Baluster 110011

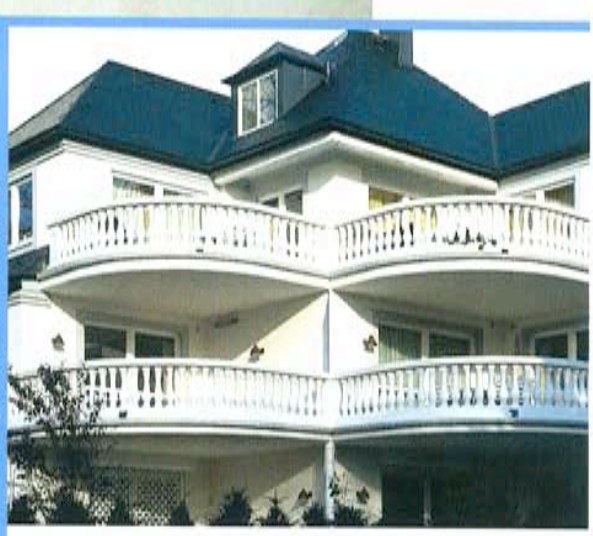

Balustraden

Alle Abbildungen mit
Baluster 110011

Fusslaufvarianten

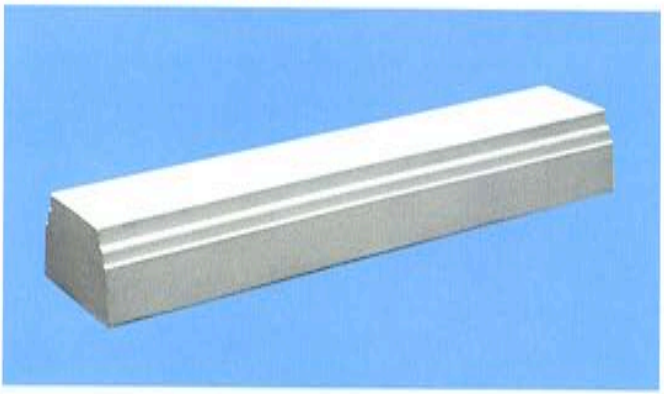

Fusslauf 11003140 ohne Nut

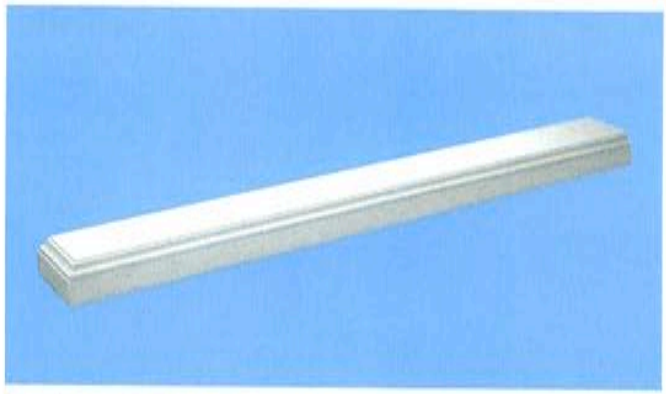

Fusslauf 11003240 ohne Nut

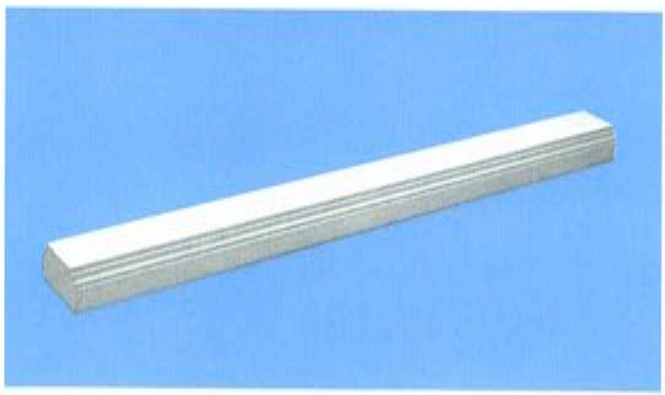

Fusslauf 11003540 ohne Nut

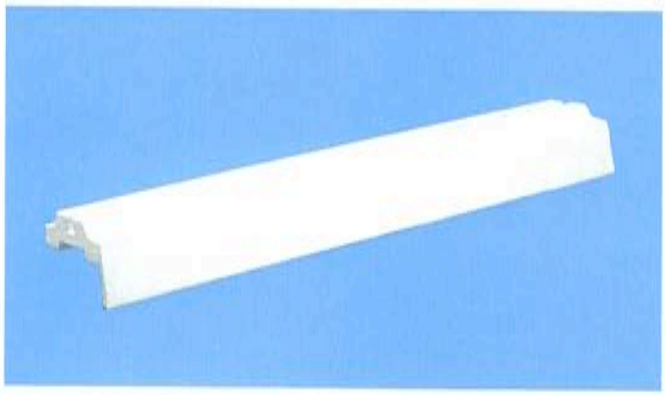

Fusslauf 11003245 mit 41 cm breiter Grundplatte und einseitiger Blende (12 cm hoch)

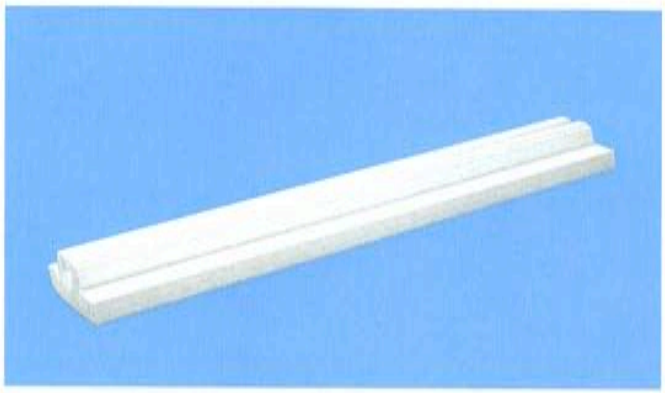

Fusslauf 11003810 mit 41 cm breiter Grundplatte

Diese Fusslaufvarianten werden für alternative Versetzmethoden verwendet, vorzugweise bei speziellen Oberflächenausführungen.

Balustraden

Baluster 110013
61 cm hoch

Balustrade 1113

Baluster 110013
Handlauf Endstück 11002101
Pfeiler 110041
Fusslauf Endstück 11003101
Mittenabstand der Baluster:
19,5 cm (5,1 Stück/lfm)

Möglichkeiten zur Geländererhöhung

Variante (o. Abb.)
Hoher Fusslauf:
Fusslauf Endstück 11003131
Geländerhöhe 101 cm

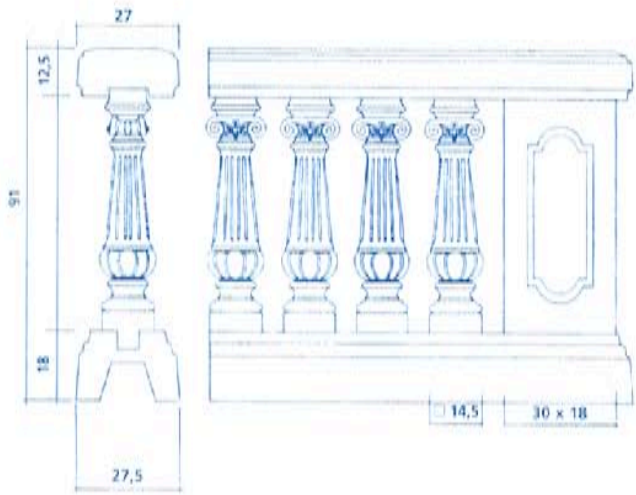

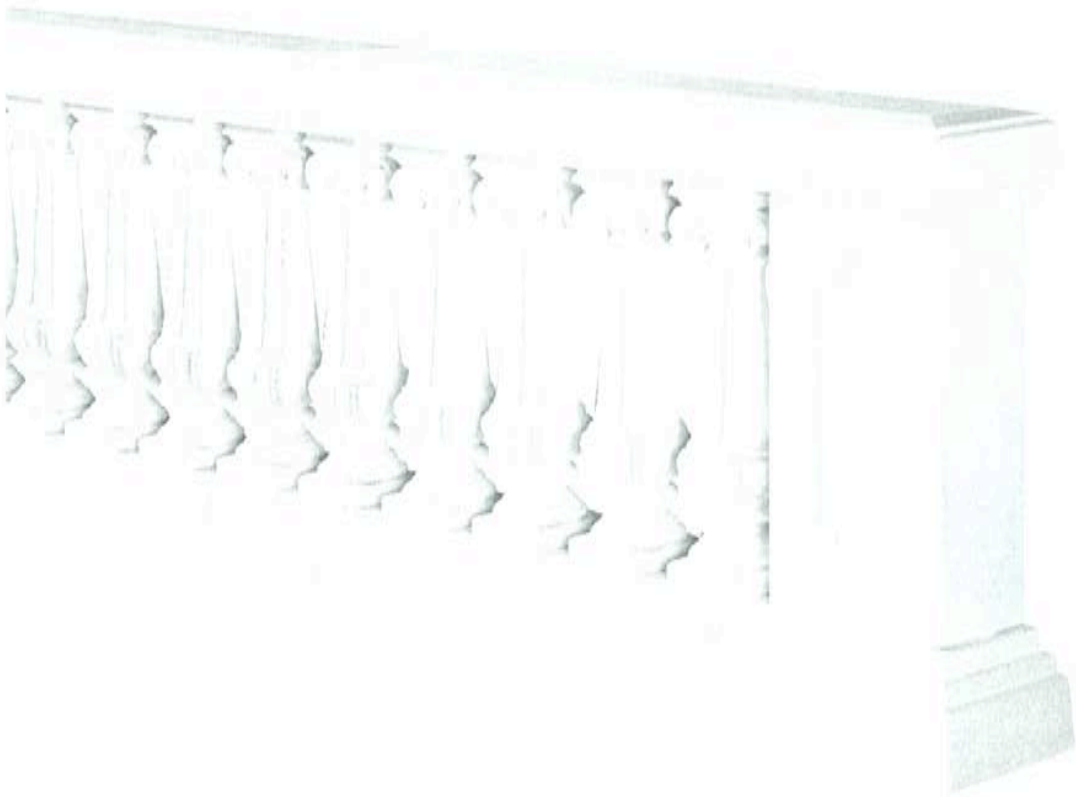

Baluster 110016
70,5 cm hoch

Balustrade 1116

Baluster 110016
Handlauf Endstück 11002501
Pfeiler 110045
Fusslauf Endstück 11003201
Mittenabstand der Baluster:
18,5 cm (5,4 Stück/lfm)

Möglichkeiten zur Geländererhöhung

Variante (o. Abb.)
Hoher Fusslauf:
Fusslauf Endstück 11003231
Geländerhöhe 100 cm

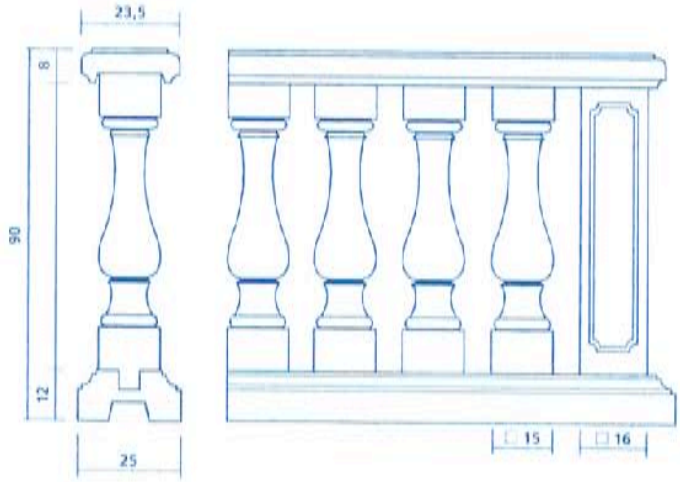

Balustrade 1116

Balustraden

Baluster 110017
75 cm hoch

Balustrade 1117

Baluster 110017
Handlauf 110071
Fusslauf 110076
Mittenabstand der Baluster:
17 cm (5,9 Stück/lfm)

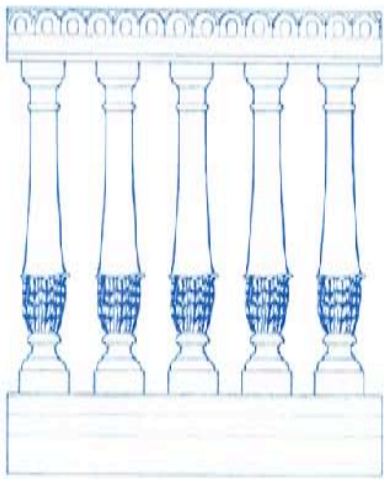

Balustrade 1117

Balustrade 1117 als geschlossener Radius

Balustrade 1117

Balustraden

Baluster 110018
78 cm hoch

Balustrade 1118

Baluster 110018
Handlauf 110026
Fusslauf 110034
Mittenabstand der Baluster:
21 cm (4,8 Stück/lfm)

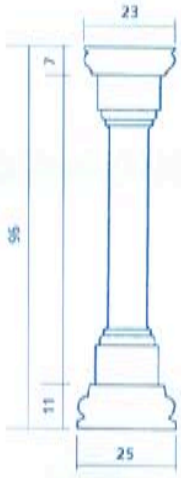

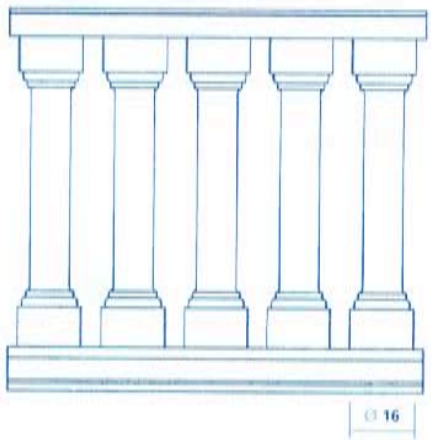

Baluster 110020
71,5 cm hoch

Balustrade 1120

Baluster 110020
Handlauf 110028
Pfeiler 110051
Fusslauf 110035
Mittenabstand der Baluster:
18,5 cm (5,4 Stück/lfm)

Möglichkeiten zur Geländererhöhung

Variante
Hoher Fusslauf (o. Abb.):
Fusslauf Endstück 11003531
Geländerhöhe 99,5 cm

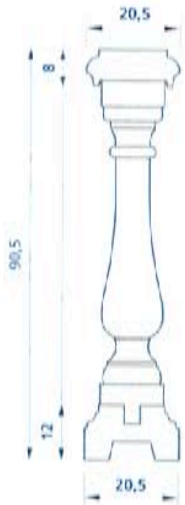

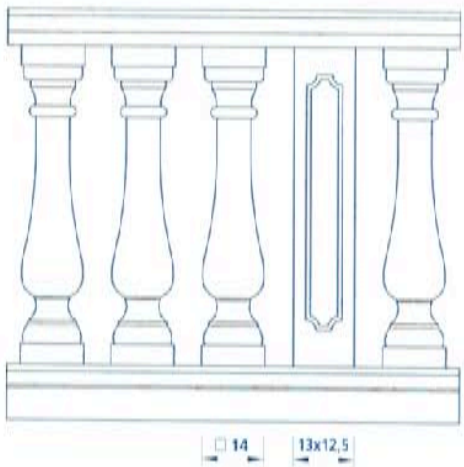

1/ Balustrade 1120 mit gekrümmtem Handlauf 110028 und Fusslauf 110035

2/ Balustrade 1120 mit Eckenausbildung im Pfeiler zu 90° und 45°

3/ Balustrade 1120 mit gekrümmten Handlauf 110028 und Fusslauf 110035

Kompaktbalustraden

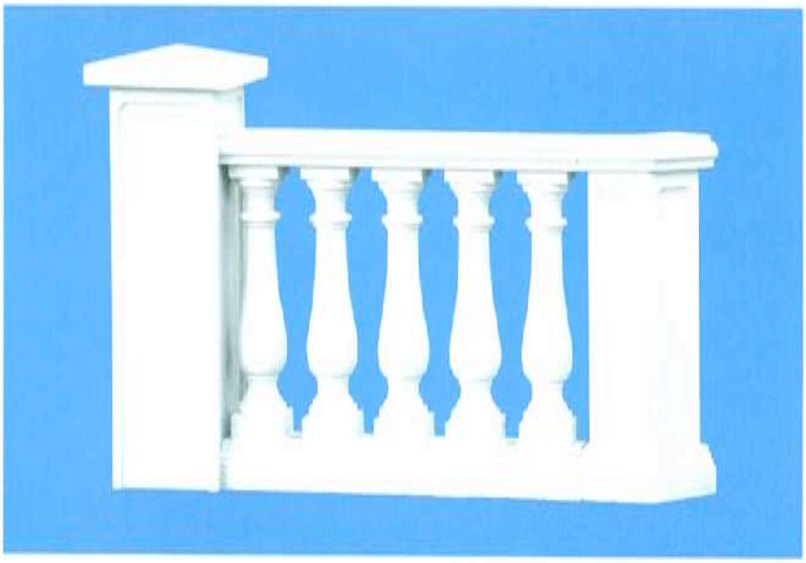

Kompaktbalustrade 1380

Kompaktbalustrade 1380, dargestellt als Pfeiler 1033 mit Deckel 152903,
138001 Element mit 5 Balustern,
138012 Winkelelement 45°

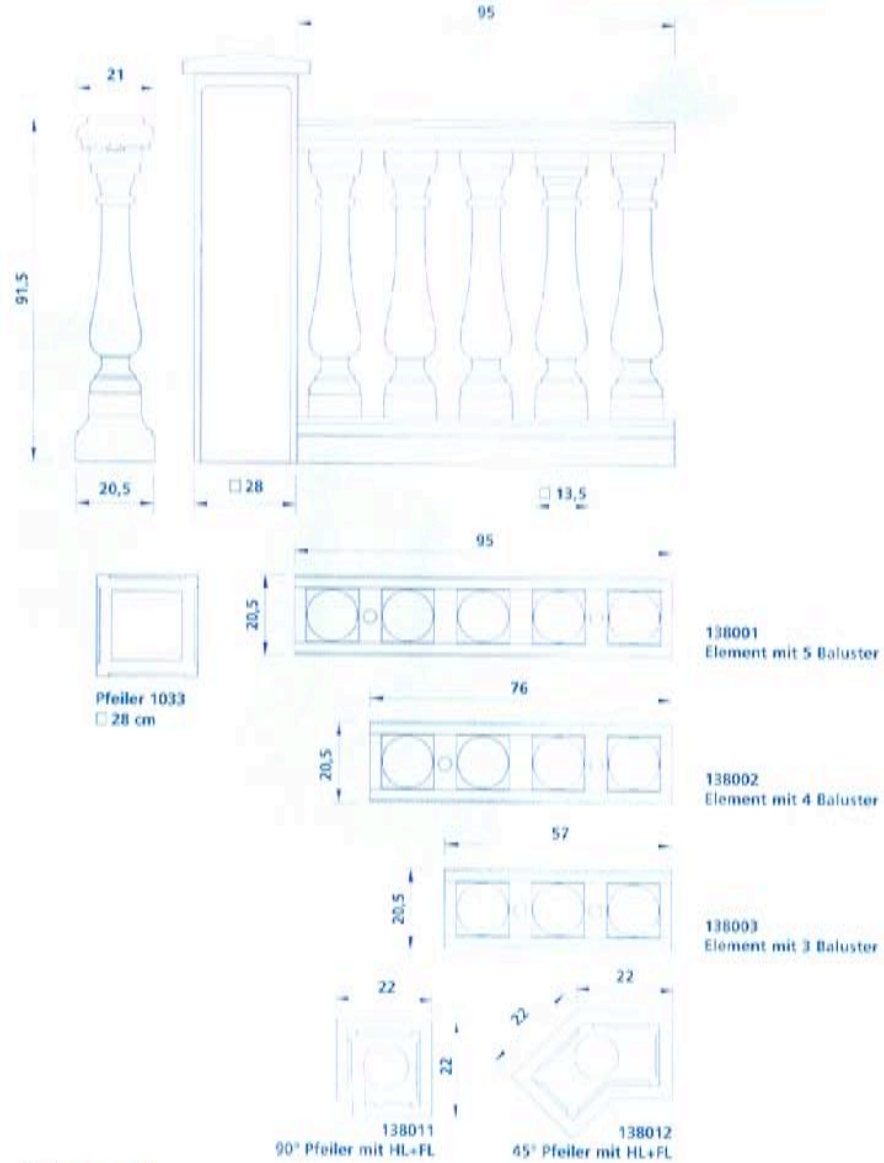

TRAX Kompaktbalustraden sind vorgefertigte Betonelemente.
Die Geländerelemente stehen in den Längen 57, 76 und 95 cm zur Verfügung. Weiterhin gibt es diese Betonwerkstücke auch mit integrierten Pfeilern und 90° und 45° Winkelelementen.
Bei Geländern, die ein vom Rastermass der Balustradenwerkstücke abweichendes Mass aufweisen, kann das letzte Betonwerkstück mit einem in der Breite variierbaren Pfeiler auf die geforderte Länge der Brüstung angepasst werden.
Mit dieser Kompaktbalustrade werden die in Deutschland geltenden Baunormen eingehalten, so dass sie als Brüstung eingesetzt werden kann. Voraussetzung ist, dass die Verankerung jedes einzelnen Elements mit zwei speziellen Verbundankern im geeigneten Betonuntergrund erfolgt.
Im Vergleich zur konventionellen Balustrade stellt die Kompaktbalustrade eine kostengünstige Alternative dar und kann von einem engagierten Heimwerker selbst montiert werden.
Wenn Ihr Geländer in Rundungen oder Treppensteigungen übergeht, können Sie die zur Kompaktbalustrade passenden Solitärelemente der TRAX Balustrade vom Typ 1119 verwenden:
siehe rechts

Montagefreundlich und kostengünstig

Baluster 110019
73 cm hoch

Balustrade 1119 passend zu Kompaktbalustrade 1380

Baluster 110019
Handlauf 110027
Pfeiler 110053
Fusslauf 110035
Mittenabstand der Baluster: 19 cm (5,3 Stück/lfm)

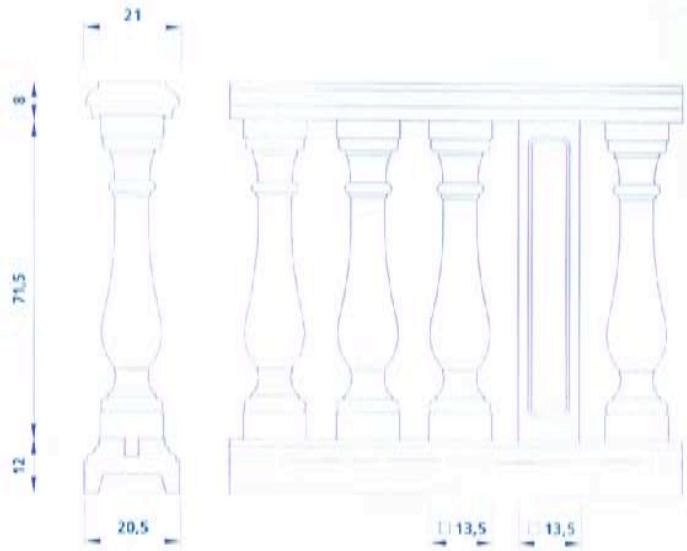

Kompaktbalustraden

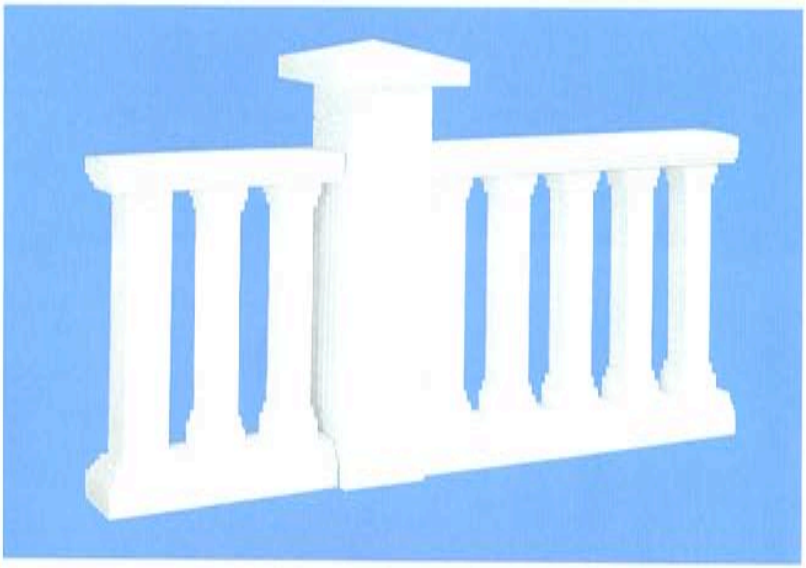

Kompaktbalustrade 1390

Kompaktbalustrade 1390
dargestellt mit
Pfeiler 1031 und mit
Deckel 152903

links:
Balustradenelement 13901501
als Endstück mit 2 Baluster und
1 Pfeiler am Ende

rechts:
Balustradenelement 139001
mit 5 Baluster

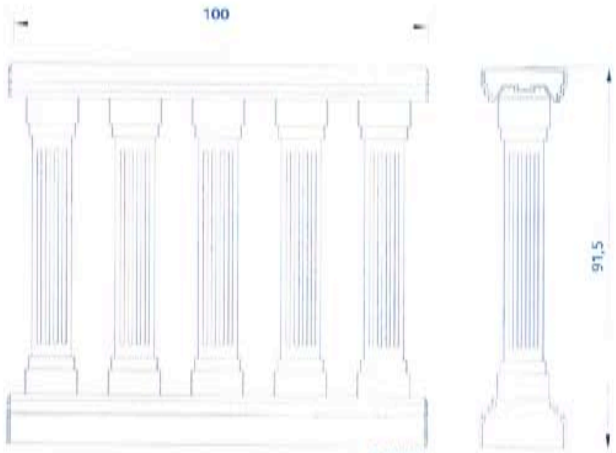

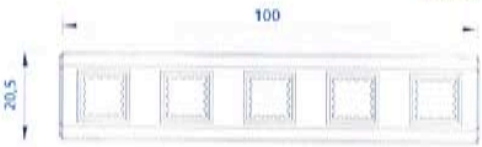

139001
Element mit 5 Baluster

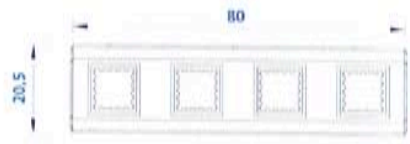

139002
Element mit 4 Baluster

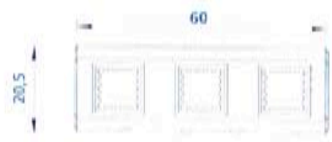

139003
Element mit 3 Baluster

Pfeiler 1031
□ 25 cm

TRAX Kompaktbalustraden sind vorgefertigte Betonelemente.
Die Geländerelemente stehen in den Längen 60, 80 und 100 cm zur Verfügung. Weiterhin gibt es diese Betonwerkstücke als Winkelelemente 90°.
Bei Geländern, die ein vom Rastermass der Balustradenwerkstücke abweichendes Mass aufweisen, kann das letzte Betonwerkstück mit einem in der Breite variierbaren Pfeiler auf die geforderte Länge der Brüstung angepasst werden.
Mit dieser Kompaktbalustrade werden die in Deutschland geltenden Baunormen eingehalten, so dass sie als Brüstung eingesetzt werden kann. Voraussetzung ist, dass die Verankerung jedes einzelnen Elements mit zwei speziellen Verbundankern im geeigneten Betonuntergrund erfolgt.
Im Vergleich zur konventionellen Balustrade stellt die Kompaktbalustrade eine kostengünstige Alternative dar und kann von einem engagierten Heimwerker selbst montiert werden.

Wenn Ihr Geländer in Rundungen oder Treppensteigungen übergeht, können Sie die zur Kompaktbalustrade passenden Solitärelemente der TRAX Balustrade vom Typ 1112 verwenden siehe rechts

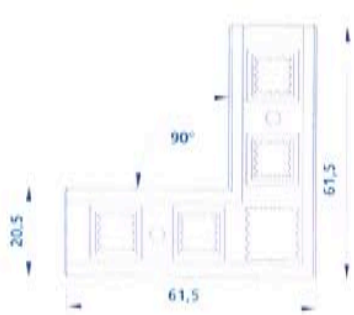

Winkelelement 90° 139011

Montagefreundlich und kostengünstig

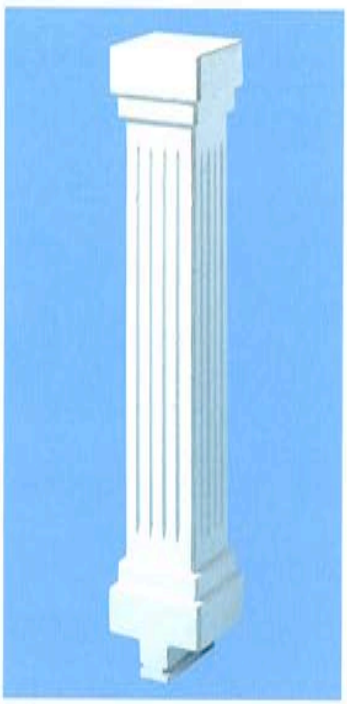

Baluster 110012
73 cm hoch

Balustrade 1112 passend zu Kompaktbalustrade 1380

Baluster 110012
Handlauf Endstück 11002301
Pfeiler 110062
Fusslauf Endstück 11003501
Mittenabstand der Baluster: 20 cm (5 Stück/lfm)

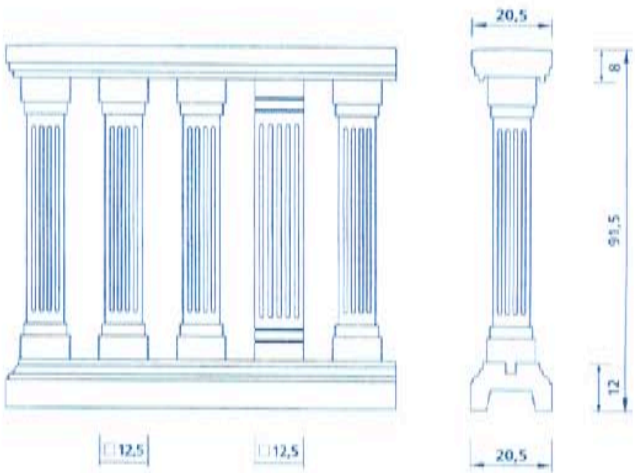

Kompaktbalustraden

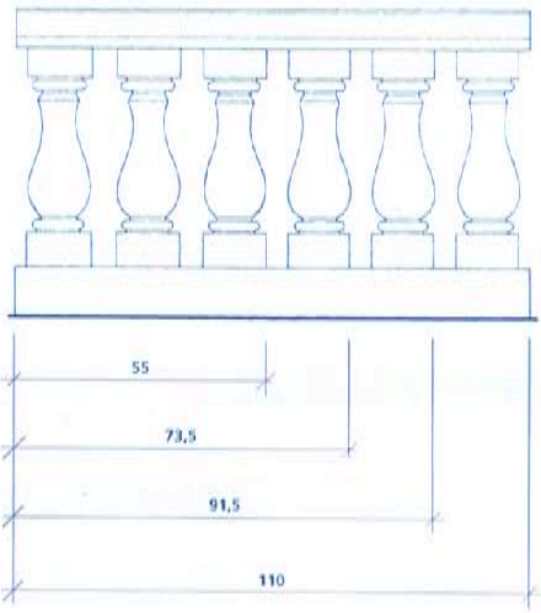

Element mit 3 Baluster 138804

Element mit 4 Baluster 138803

Element mit 5 Baluster 138802

Element mit 6 Baluster 138801

Kompaktbalustrade 1388

Die Vorteile der TRAX Kompaktbalustraden sind die schnellen und damit kostensparenden Montagetechniken. Mörtel- bzw. Klebeverbindungen sind nicht sichtbar. Wir empfehlen, die Fugen offen zu lassen. Technische Details entnehmen Sie bitte den Montageanleitungen.

Aufgrund der Brüstungshöhe von nur 62,5 cm hat die Balustrade 1388 **keine Geländerfunktion**. Wenn Ihr Geländer in Rundungen oder Steigungen übergeht, können Sie die zur Kompaktbalustrade passenden Solitärelemente der TRAX Balustrade vom Typ 1115 verwenden.
siehe rechts

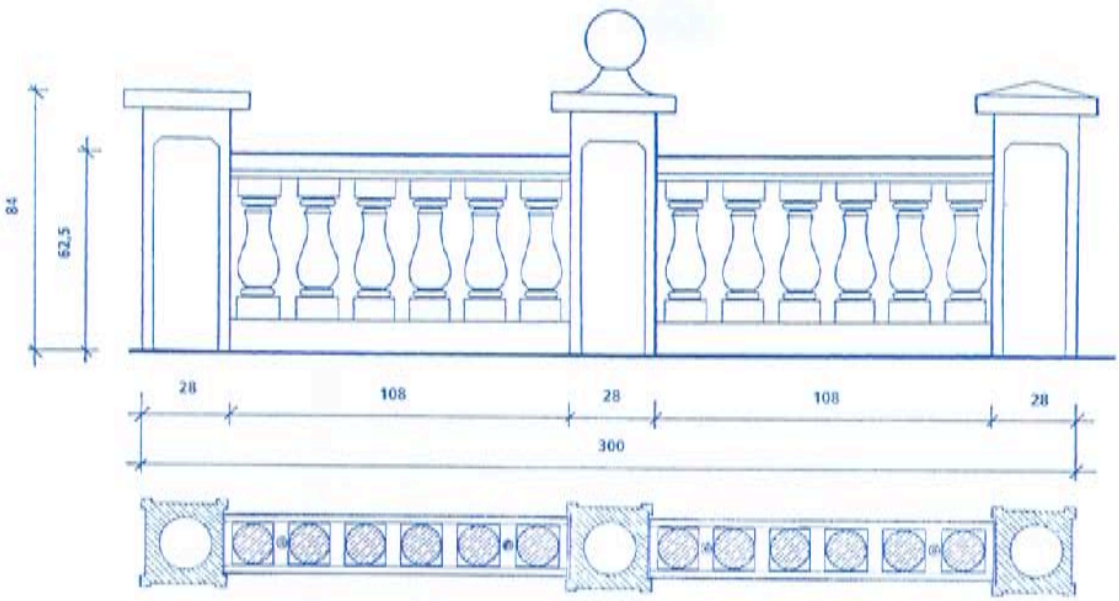

Pfeiler 138810003
Platte 153004
Aufsatz mit Kugel 153301
Deckel 152903

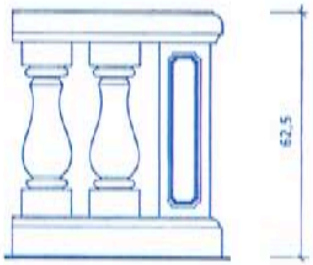

1388005 Winkelelement 90°

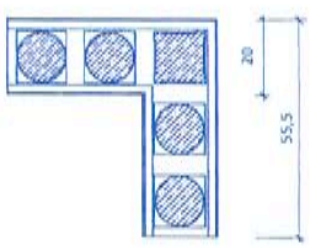

1388005 Winkelelement 90°

138810003 Pfeiler

Montagefreundlich und kostengünstig

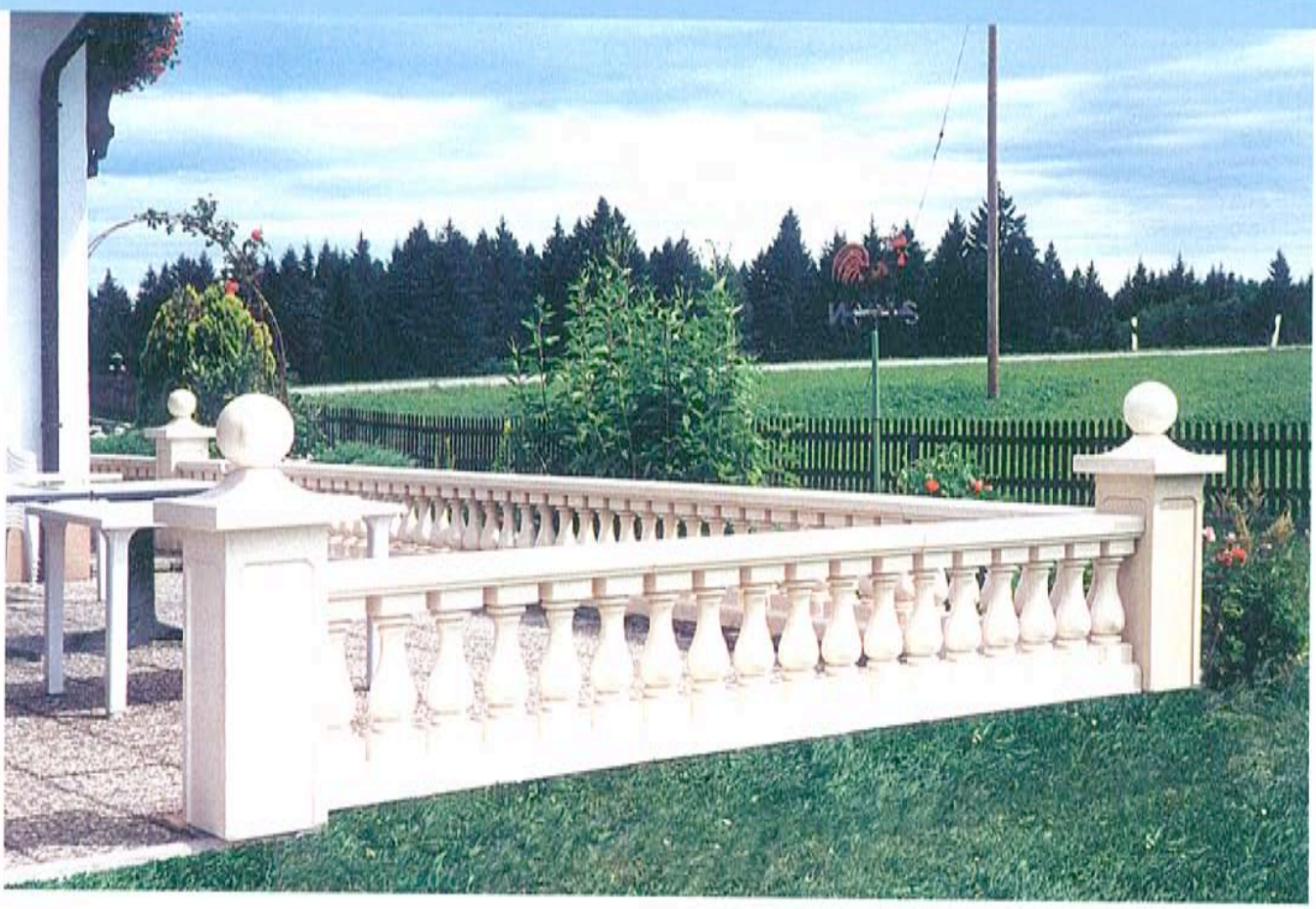

Baluster 110015
45 cm hoch

Balustrade 1115 passend zu Kompaktbalustrade 1388

Baluster 110015
Handlauf Endstück 11002401
Pfeiler 110061
Fusslauf Endstück 11003801

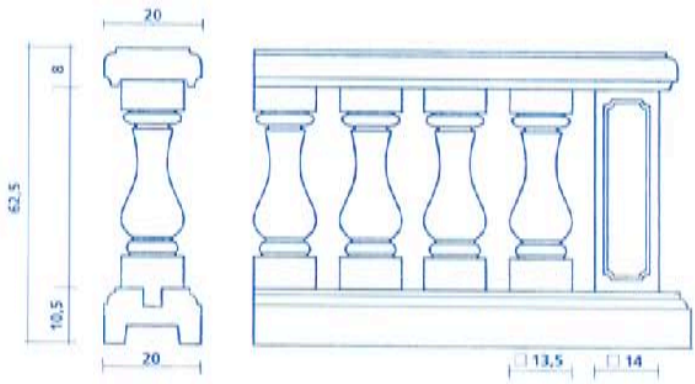

Fassadenelemente

1

1/4/ Fensterzierleisten 142307 und Wandzierleisten 142306, Einsatzstein 143108 auf Sonderplatte

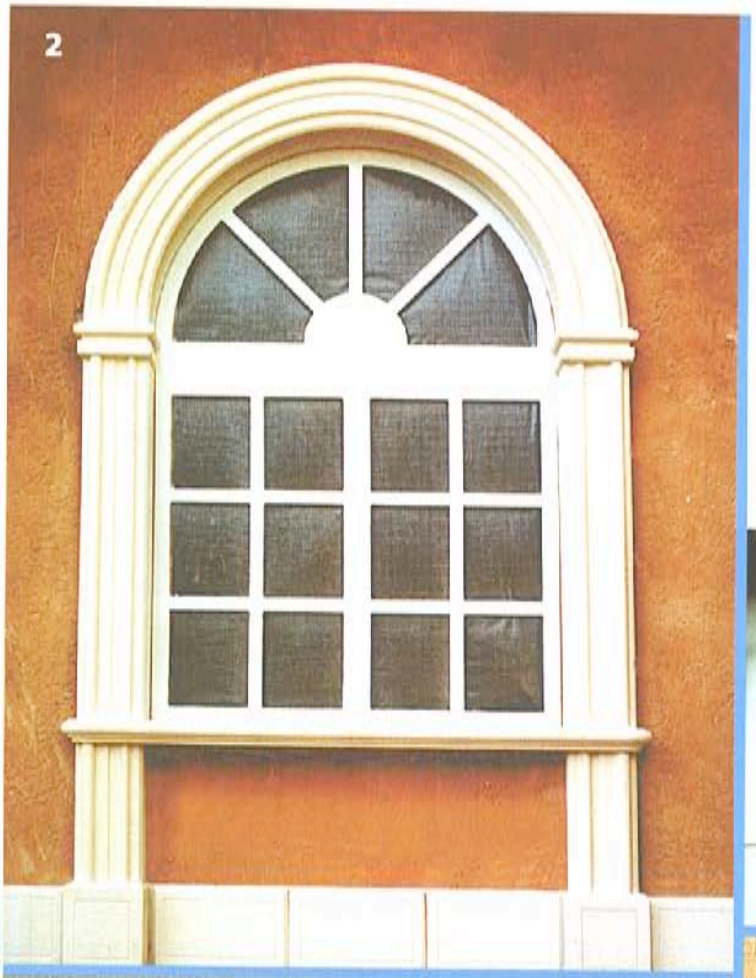

2/5/ Fensterzierleiste 142309, gerade und in gekrümmter Ausführung, Fensterbank 142007, Sockelplatte 149005, Einsatzstein 143109

Kopfstein und Zierleistenbasis in Sonderausführung

3/ Fensterrahmung (Sonderausführung)

Fassadenelemente

Die Fassade ist das Gesicht des Hauses. Sie sollten viel dazu tun, dieses Gesicht einzigartig und unverwechselbar zu gestalten.
Es ist in unserem Kulturbereich noch Gang und Gäbe, dem Haus das Gepräge eigener Individualität zu verleihen.
TRAX - Fassadenelemente sind die Ausrufezeichen Ihres Bauwerkes.

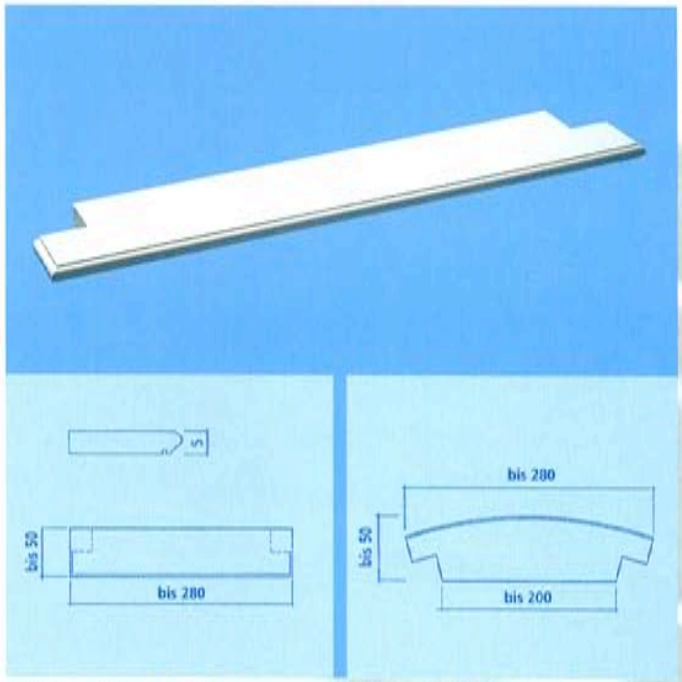

Fensterbank 142002

Fensterbank 142003

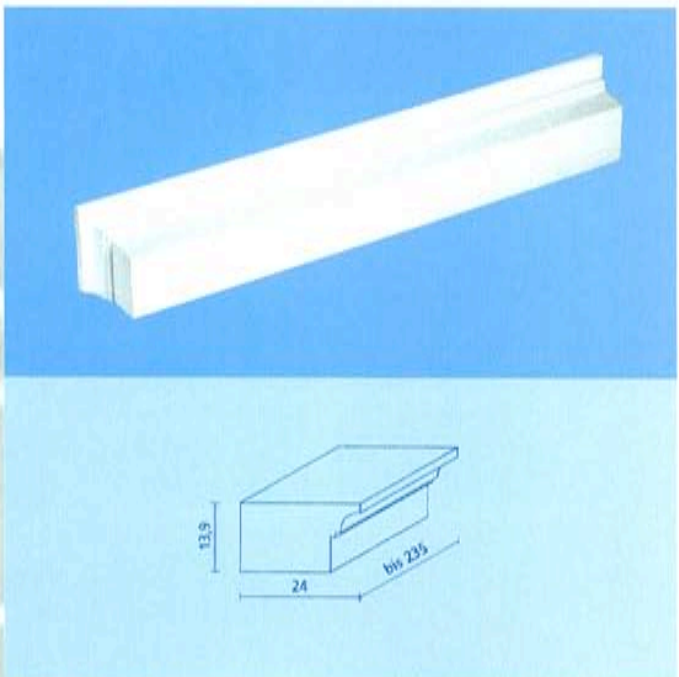

Fensterbank 142004

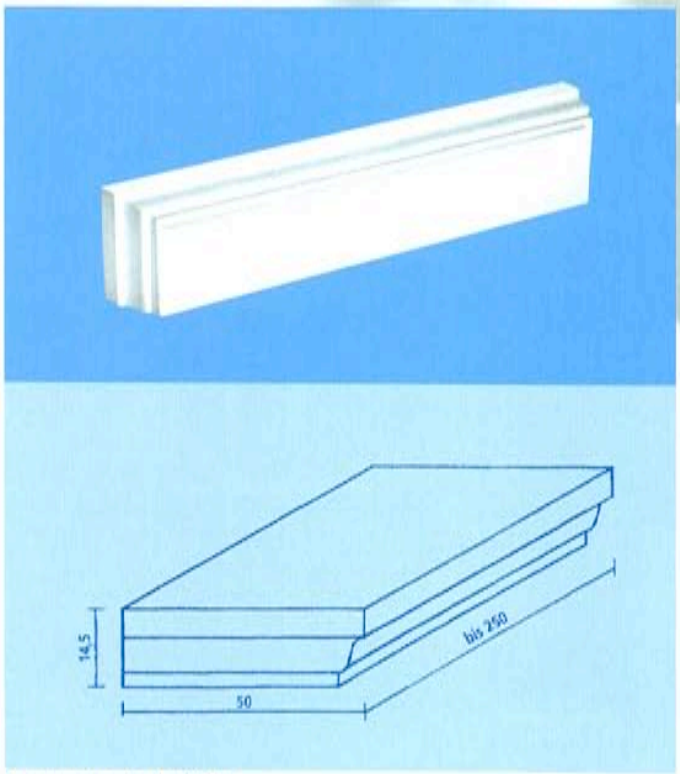

Fensterbank 142005

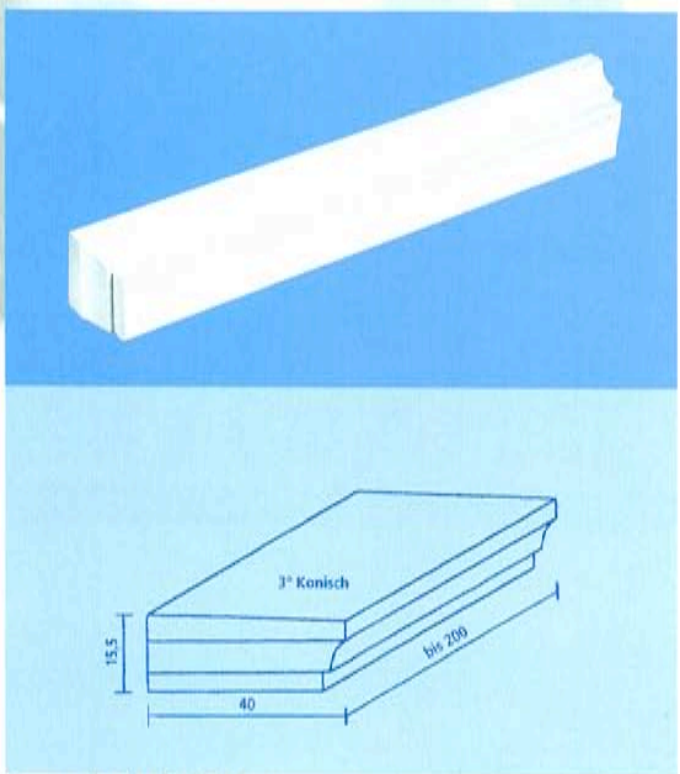

Fensterbank 142006

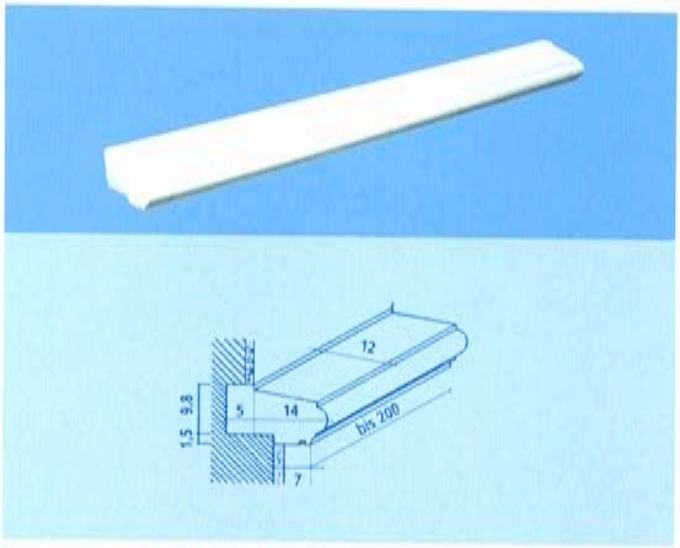

Fensterbank 142101

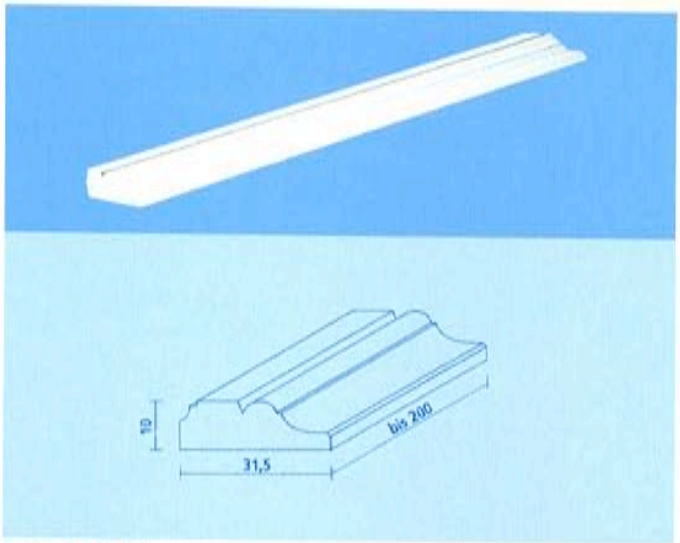

Fries 142102

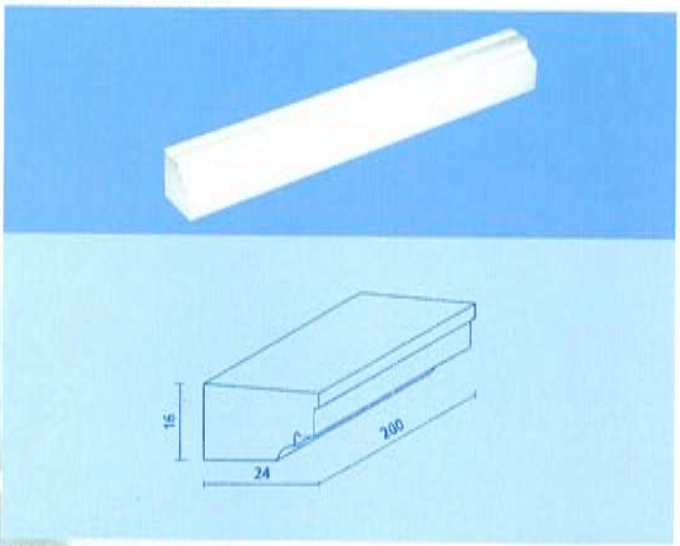

Fensterbank 142104

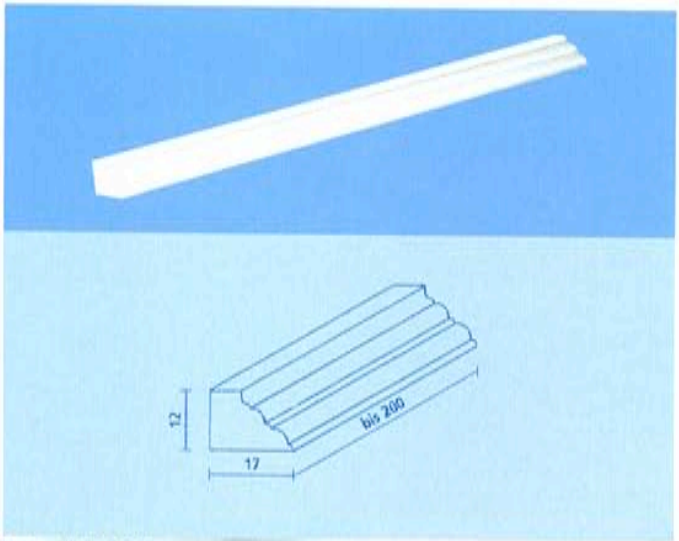

Fries 142105

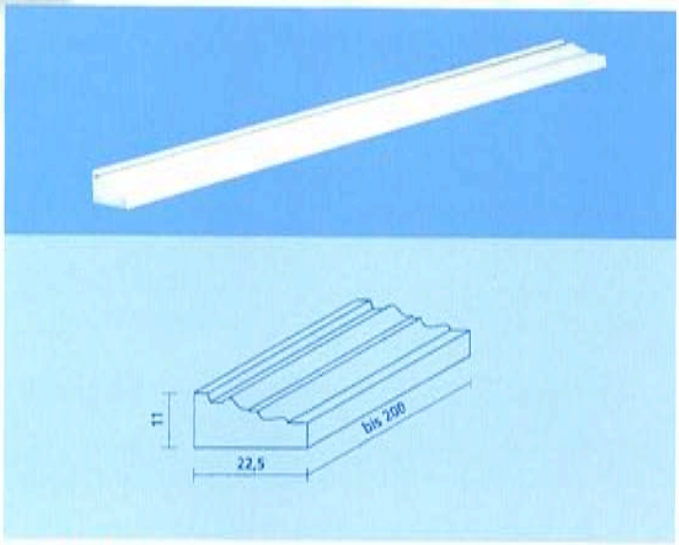

Fries 142106

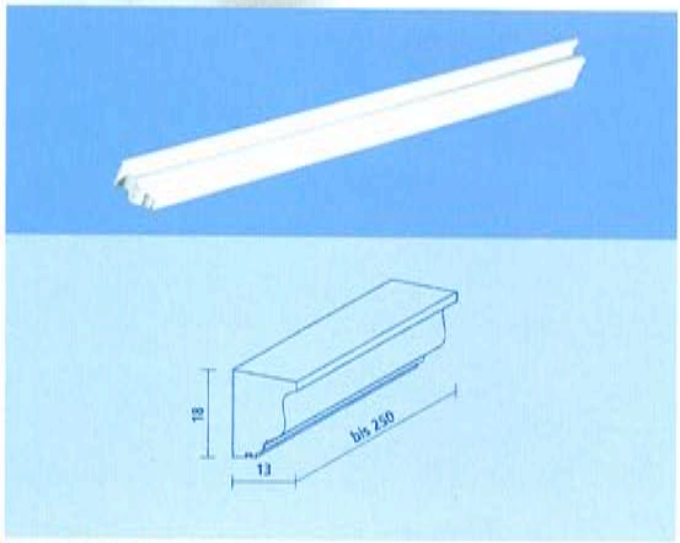

Fries 142107

Fassadenelemente

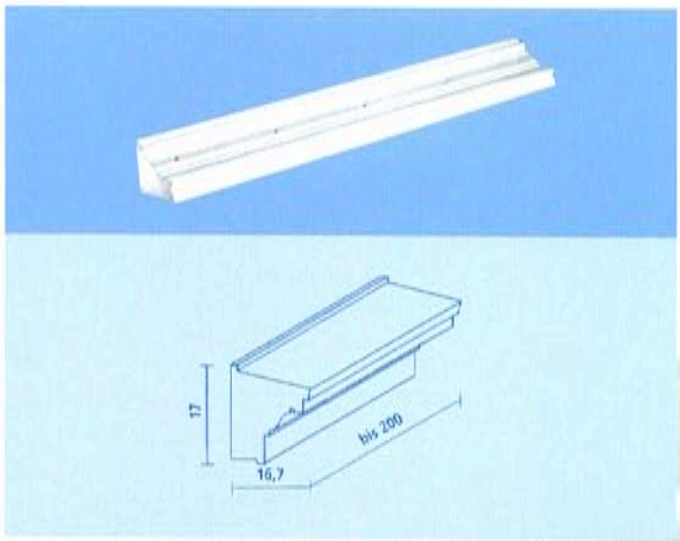

Fries 142108 (mit vorgegebenen Befestigungslöchern)

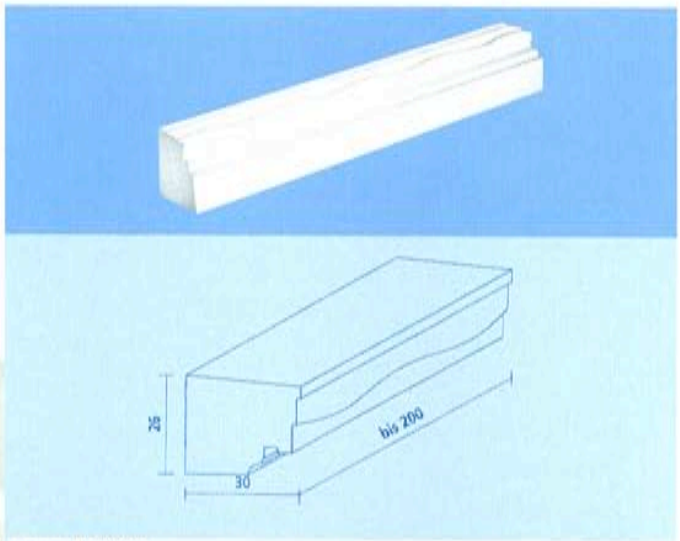

Fries 142109

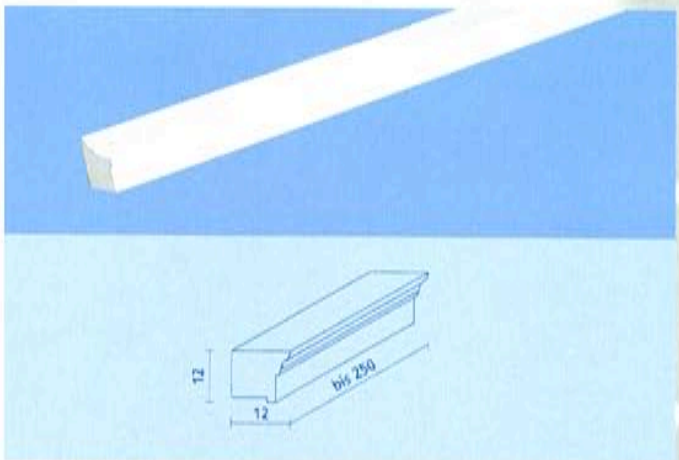

Fries 142110

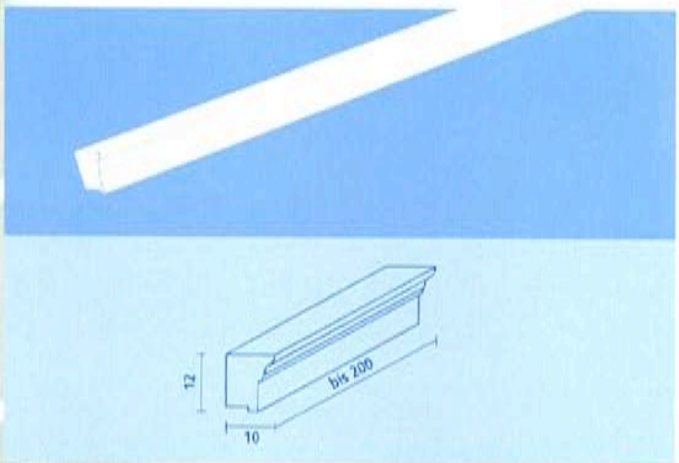

Fries 142111

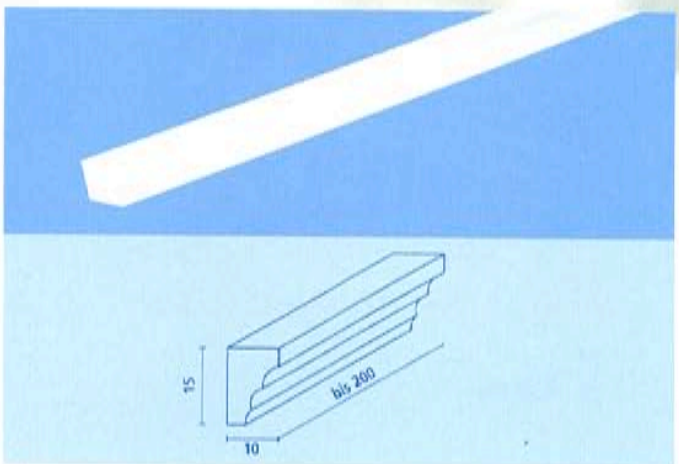

Fries 142112

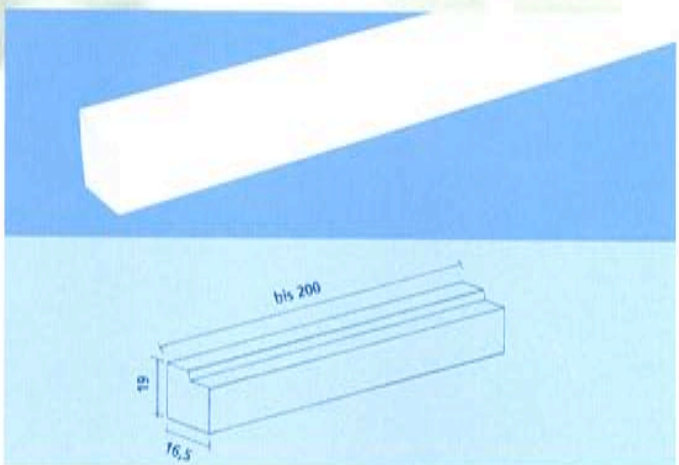

Fries 142113

Fassadenverschönerung mit grossem Fries 142102 und in gekrümmter Sonderausführung.
Über dem Fenster Fries 142107 und in gekrümmter Sonderausführung.
Fenstereinrahmung mit Zierleiste 142403 und runde Fenster mit Zierleiste 142404.

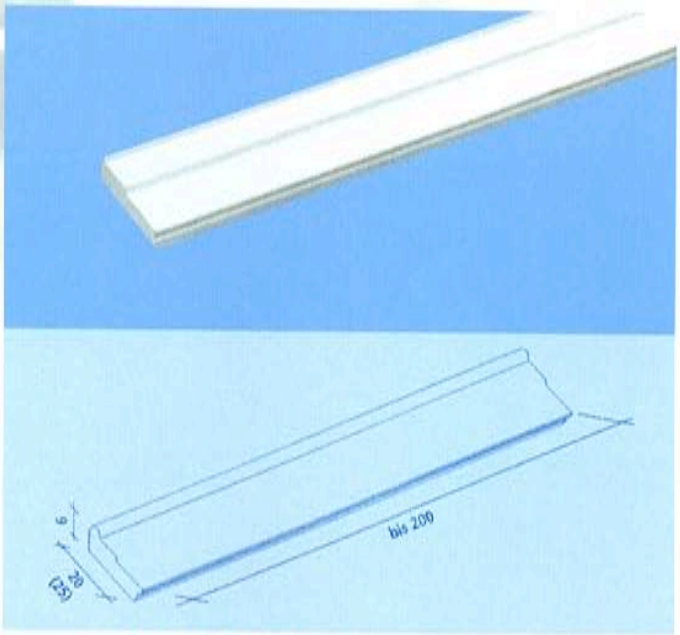

Zierleiste 142114 - 20 cm breit
Zierleiste 14211402 - 25 cm breit (o. Abb.)

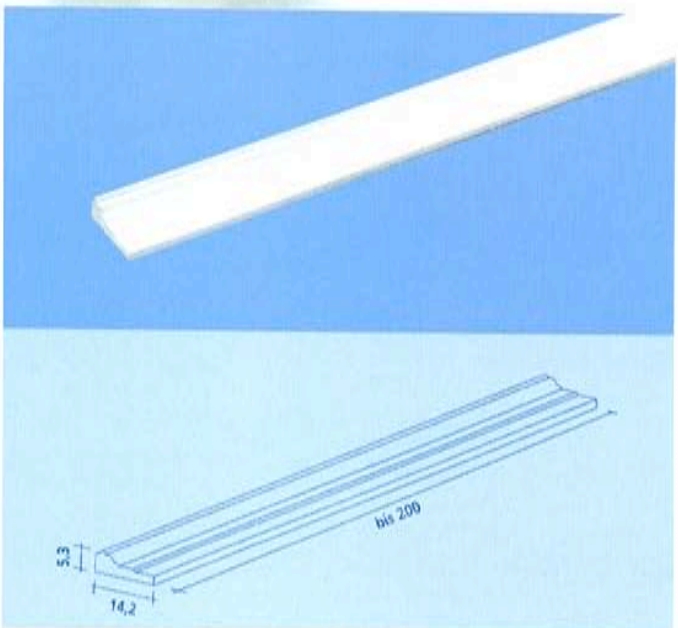

Zierleiste 142115

Fassadenelemente

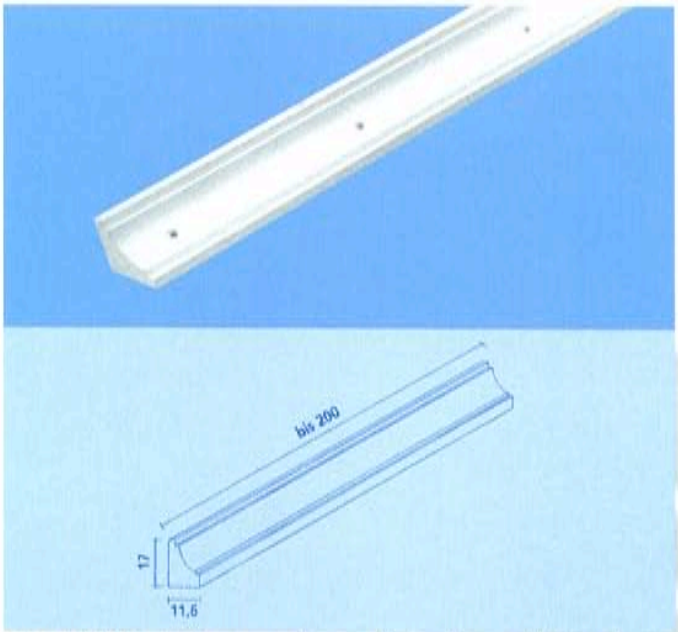

Fries 142116 (mit vorgegebenen Befestigungslöchern)

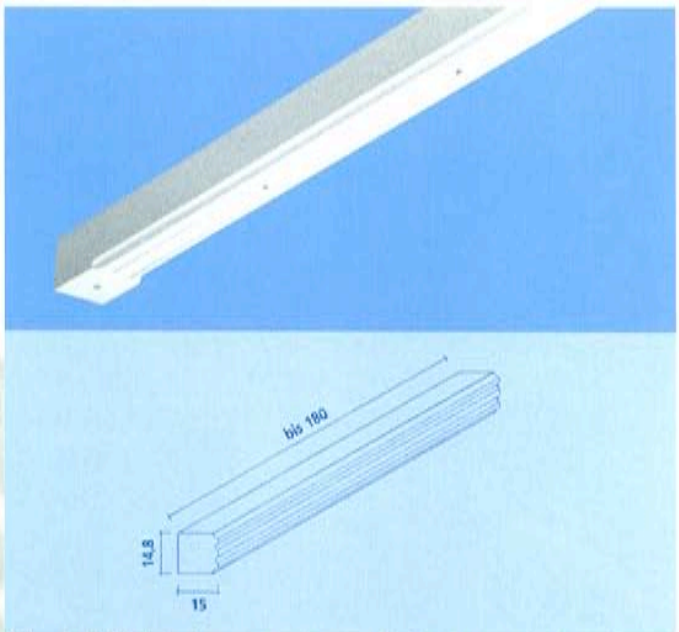

Fries 142117 (mit vorgegebenen Befestigungslöchern)

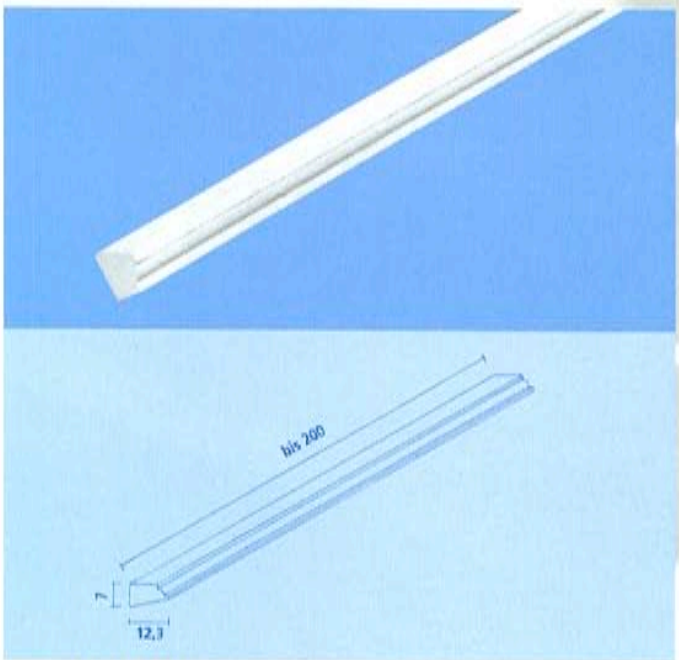

Zierleiste 142118

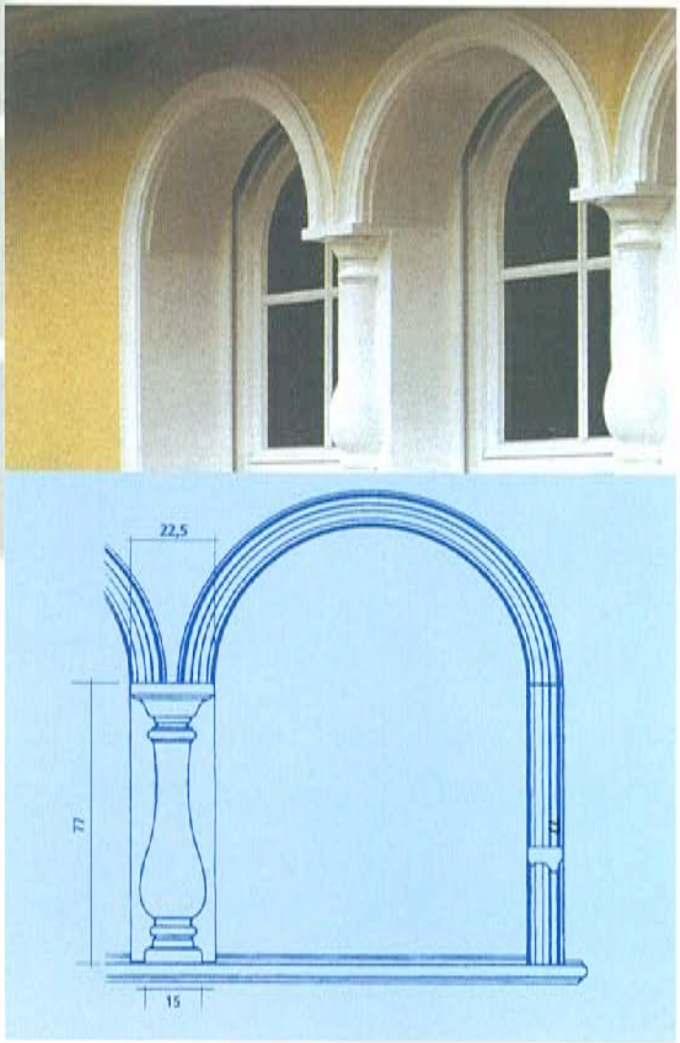

Fenstergestaltung mit Halbsäule 1422 und gerader Zierleiste 142301 und gekrummter Zierleiste 142302

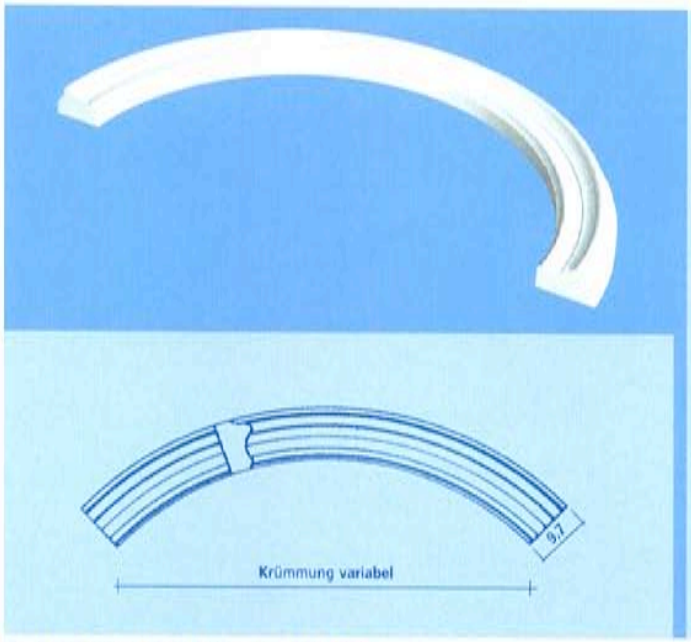

Gekrümmte Ausführung 142302

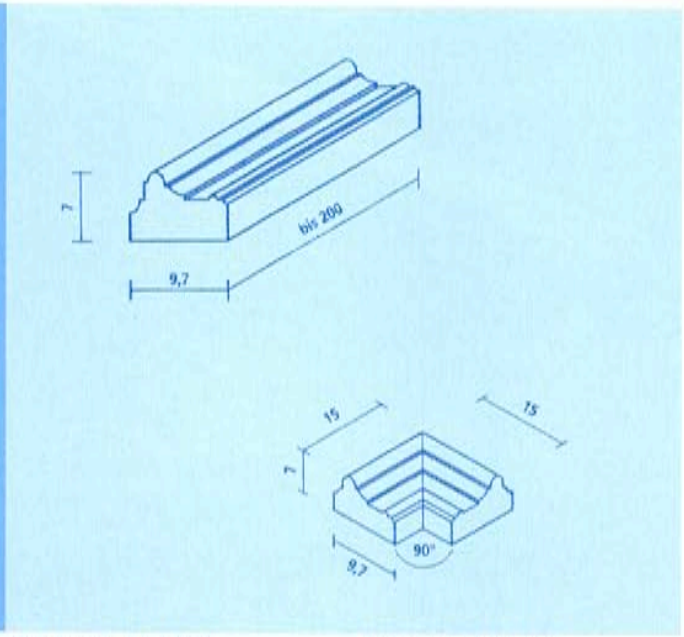

Zierleiste 142301 Eckstück 142304

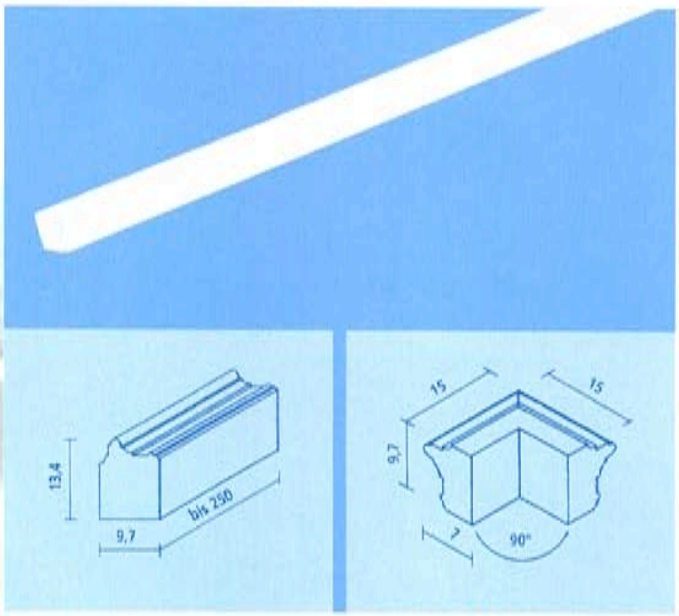

Fries 142303 Eckstück 142305

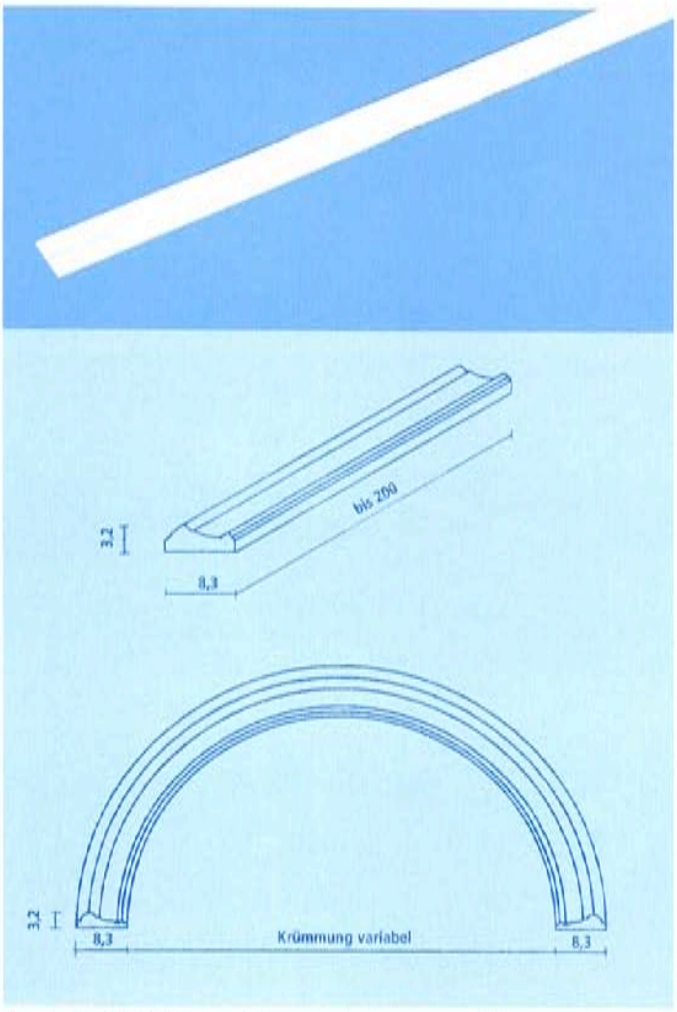

Zierleiste 142306 und in gekrümmter Ausführung 142308

Fassadenelemente

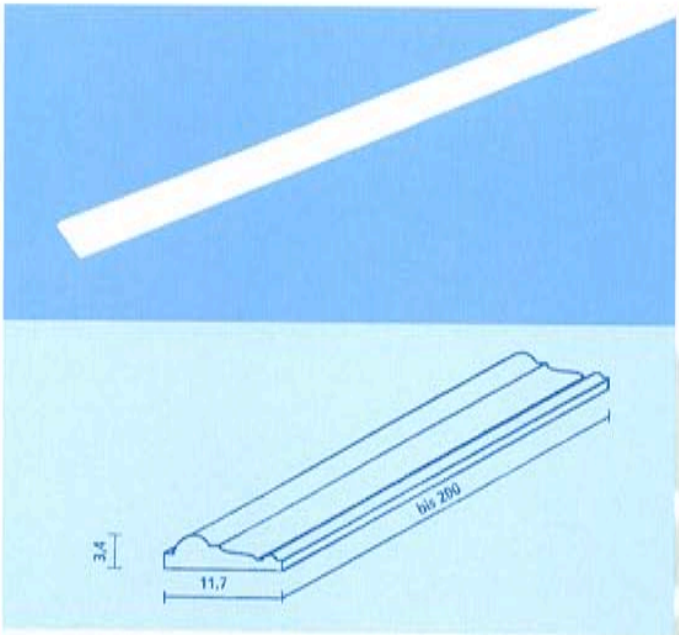

Zierleiste 142307

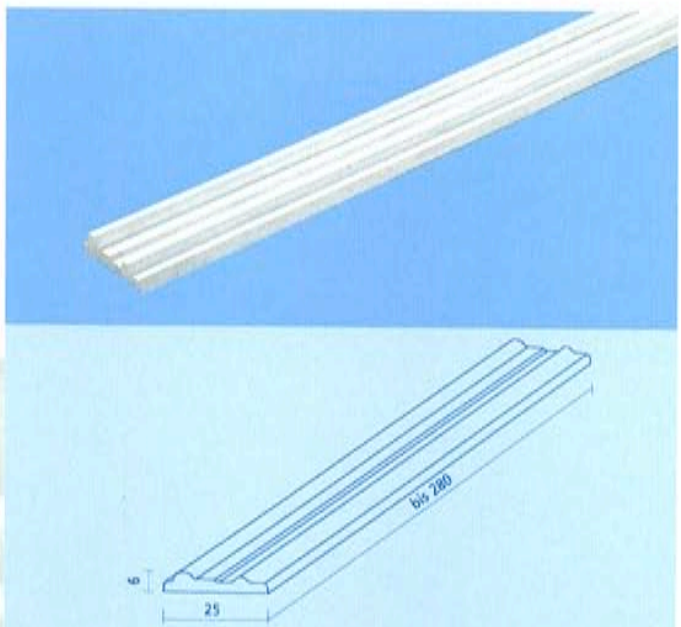

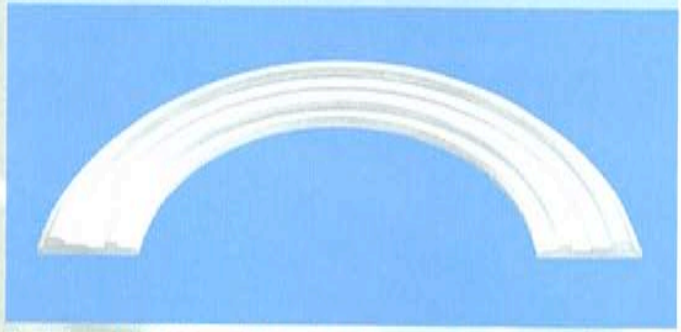

Zierleiste 142309 und in gekrümmte Ausführung 14230999

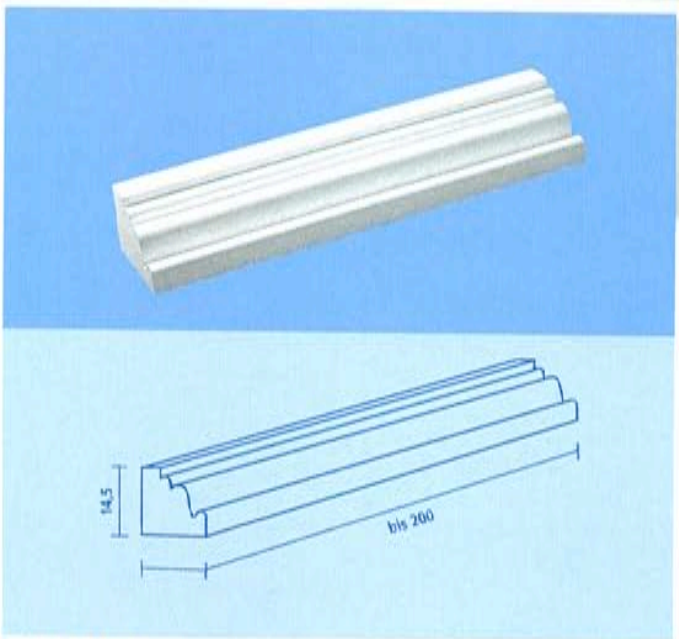

Fries 141028

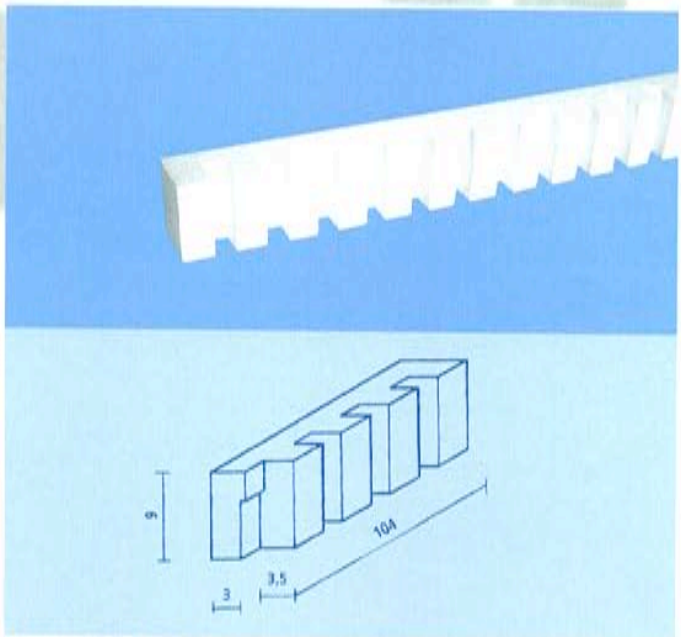

Meanderzahnstab 1425

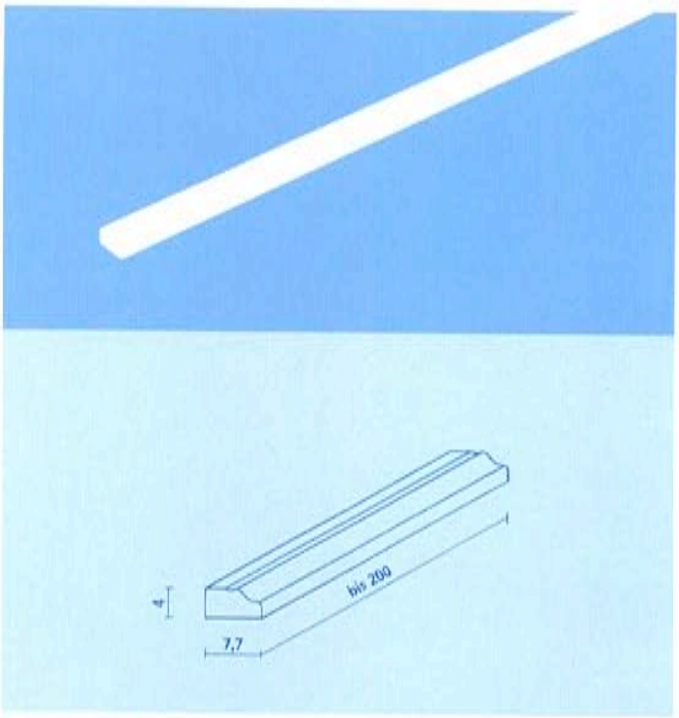

Zierleiste142401

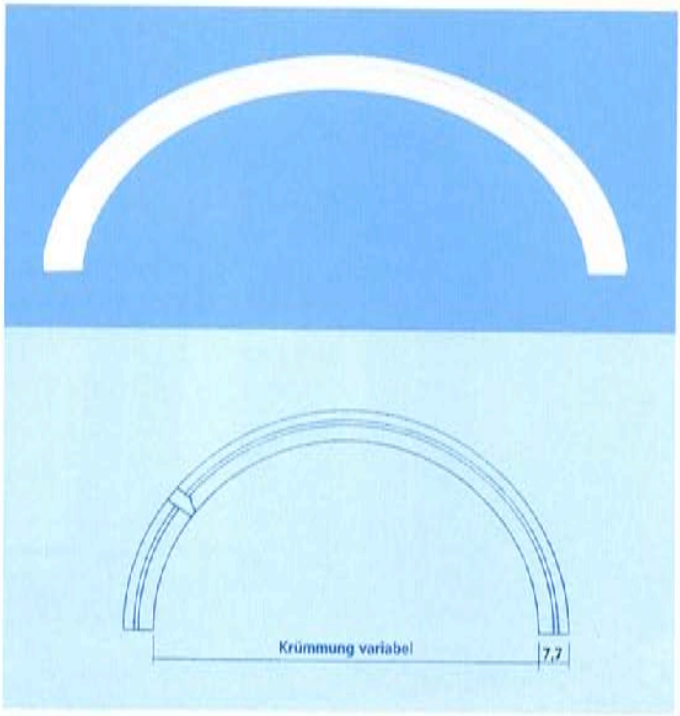

und in gekrümmter Ausführung 142402

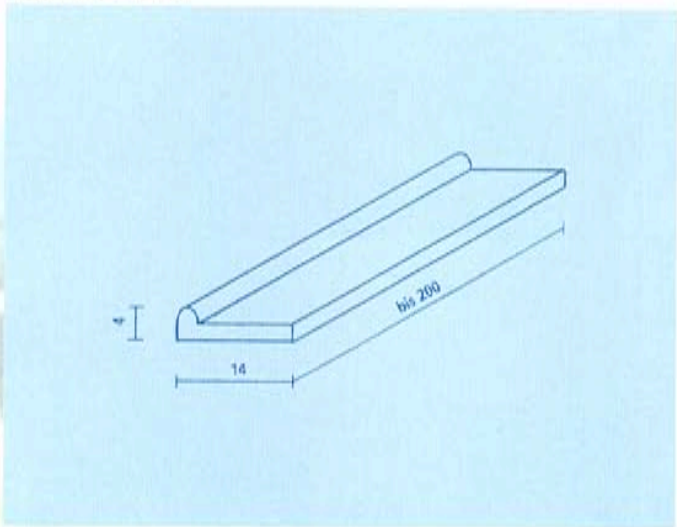

Zierleiste142403

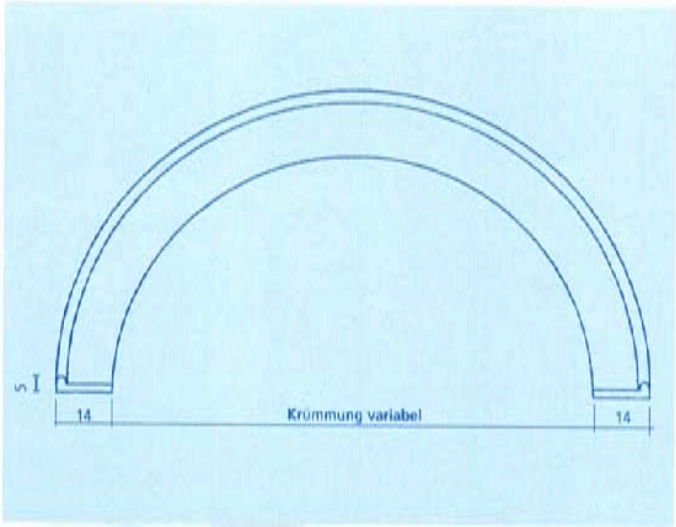

und in gekrümmter Ausführung 142404

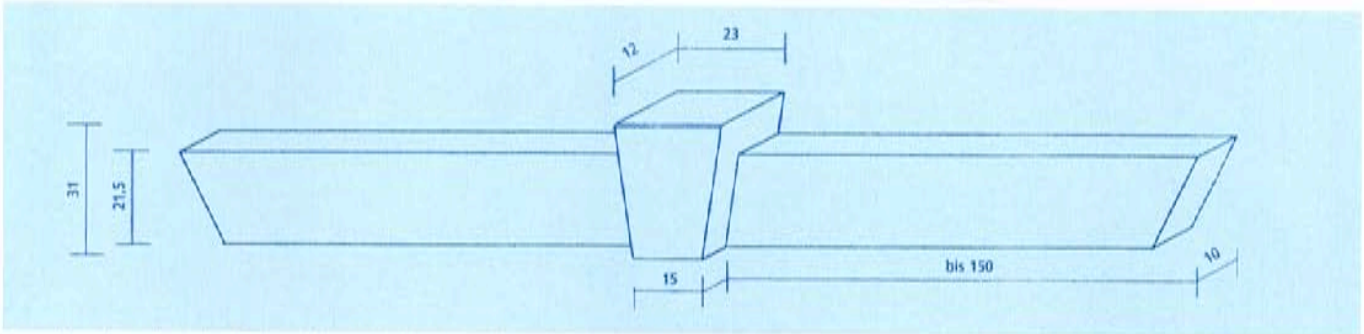

Sturz, bestehend aus drei Teilen: Fries 143106 (2 Stück) und Einsatzstein 143107

Fassadenelemente

Zierleisten:
Sturz links143003
und rechts 143004
Leibung 143002
Fensterbank 142005

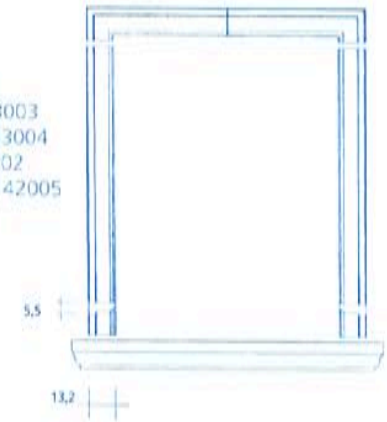

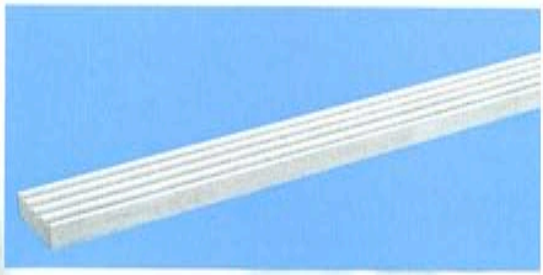

Fries (nicht veränderbar)
143104
Rosette 143105
Zierleiste 143102
Fensterbank 142004

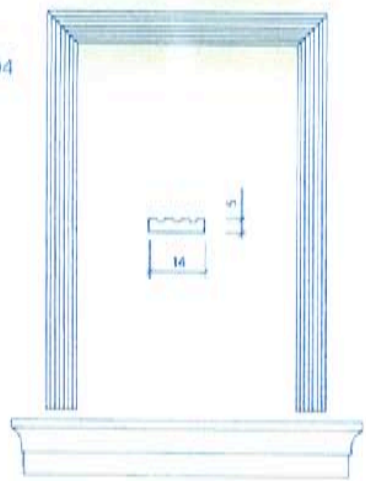

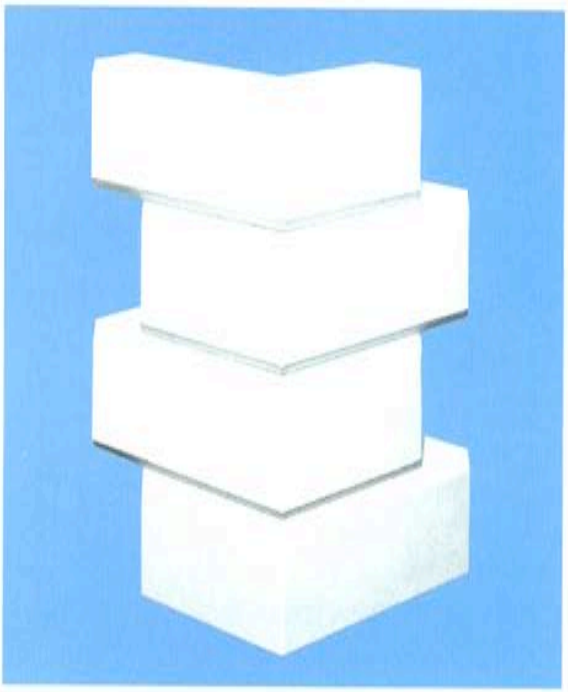

Ecksteine:
rechts 149001
links 149002

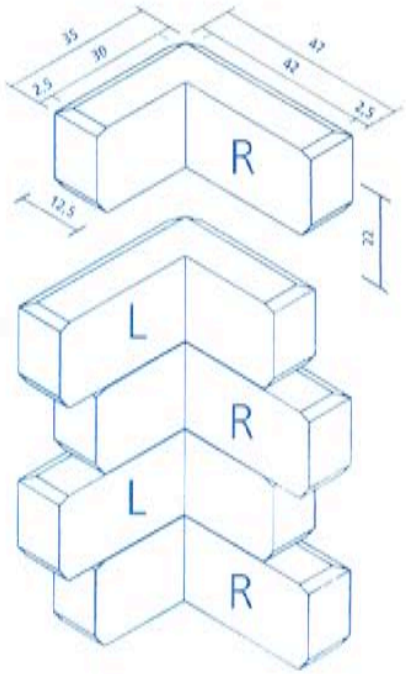

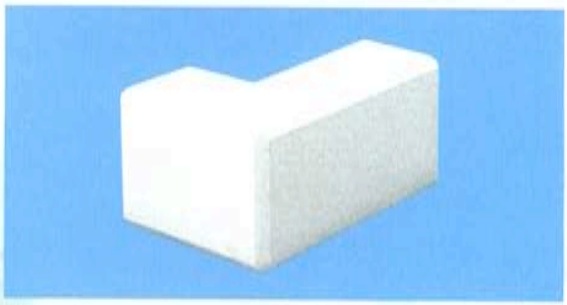

Eckstein 149006

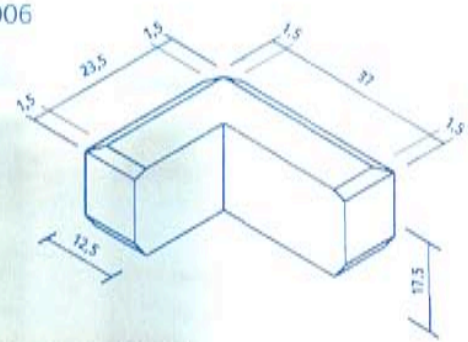

Fassadenecksteine 149001/02 und Balustrade mit Baluster 110003

Fassadenelemente

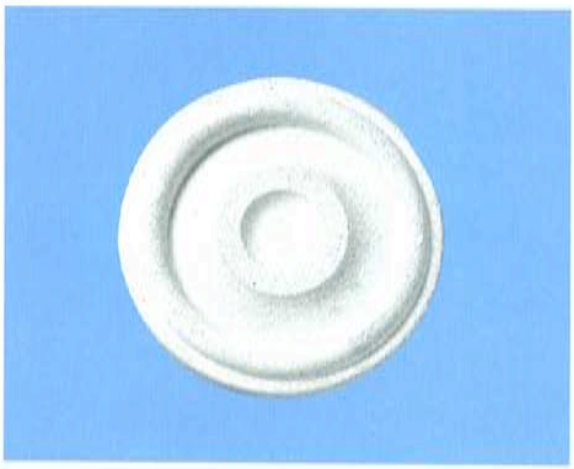

Rosette 143105 - 3 cm tief, ∅ 20 cm

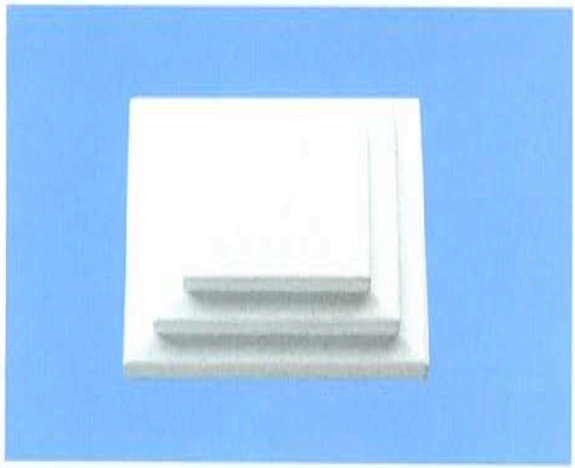

Kassette 143111 - 13x13 cm, 6 cm tief

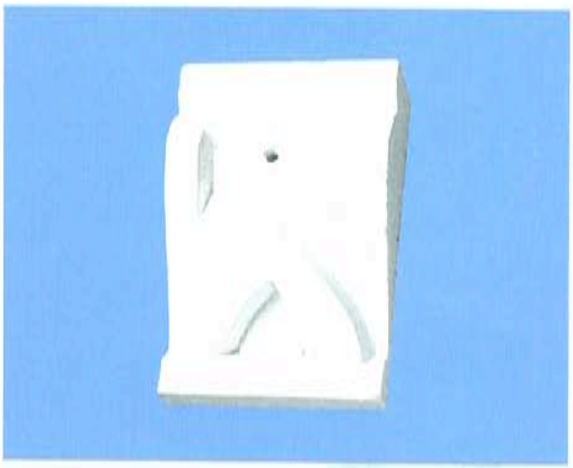

Konsole 143112 - 22x15 cm, 7 cm tief

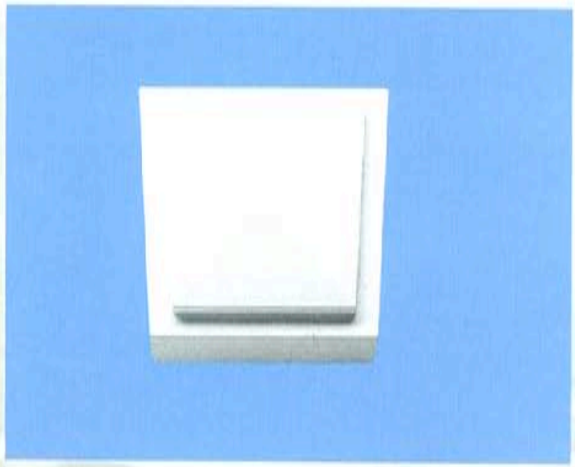

Einsatzstein 143108 - 22 cm hoch,
21/18 cm breit, 9 cm tief

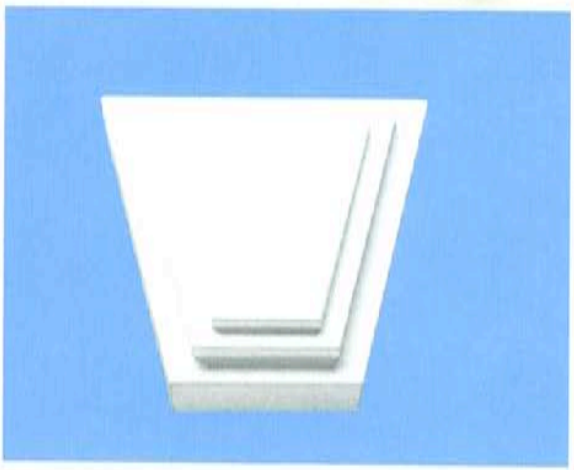

Einsatzstein 143109 - 28,5 cm hoch,
30/16 cm breit, 10 cm tief

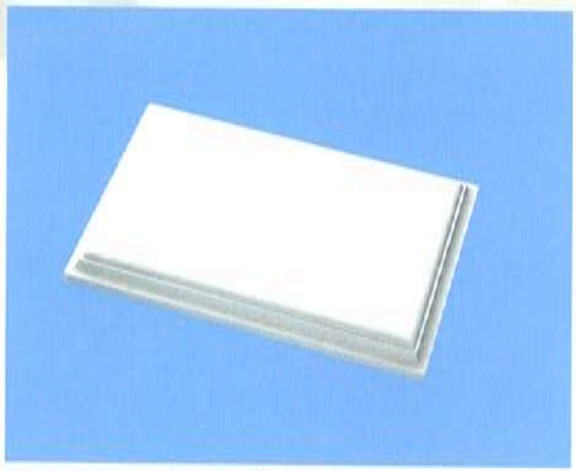

Profilplatte 149004 - 45x30x4 cm

Fenster und Türeinrahmung mit Zierleiste 142114, Einsatzstein 143109, Kopfstein und Zierleistenbasis in Sonderausführung.

Die Mauerecken sind mit der Profilplatte 149004 ausgebildet.

Fassadenelemente

Fassadenplatte 149005,
Oberfläche bossiert - 50x30x5 cm

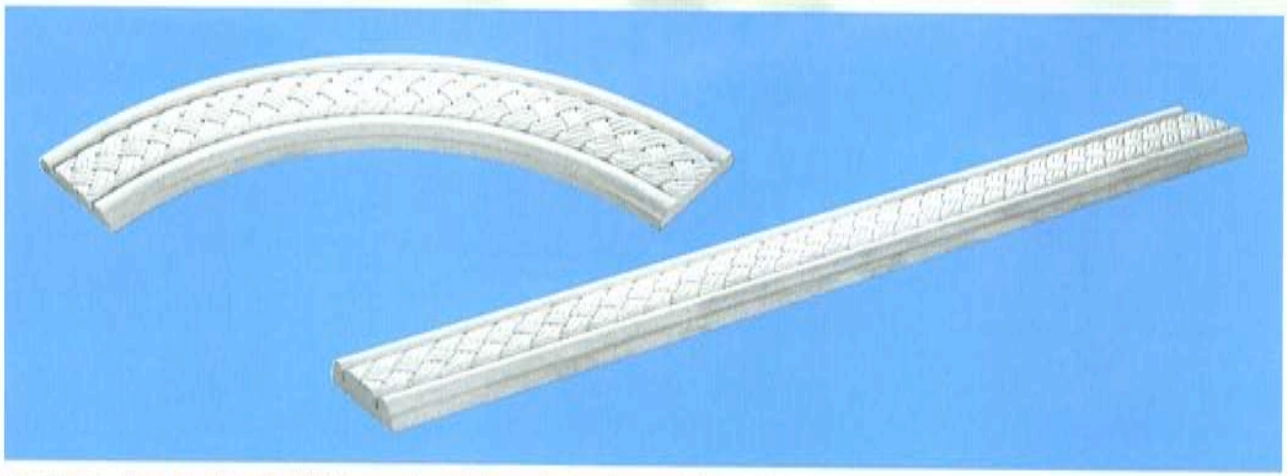

Zierleiste -Zopfmuster 142120 gerade - 25 cm breit, 6 cm tief, L=220 cm
in gekrümmter Ausführung 14212099

1/ Kapitell 102502 (halbiert)
2/ Fries 141025 mit Profil von 102502
3/ Säulenschaft 106801 incl. Basis (halbiert)
4/ Fries 141068 mit Profil von 106801

Sockelleiste 141068 für Basis von Säule 1068

Kapitelleiste 141025 für Kapitell von 102502

Abdeckungen und Abschlüsse

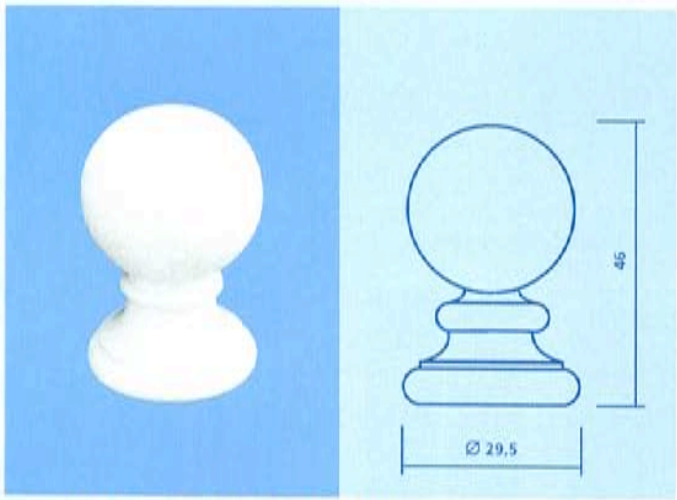

Kugel auf rundem Sockel 151010

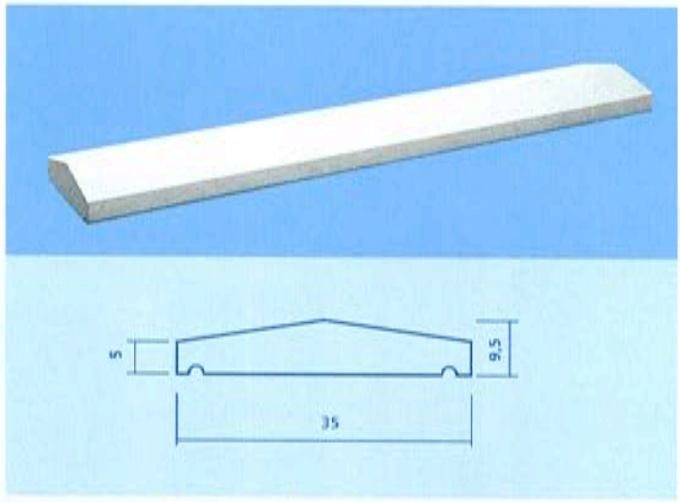

Mauerabdeckung/Deckel (verschiedene Breiten verfügbar) z.B. 152944 - 35 cm breit, L=200 cm

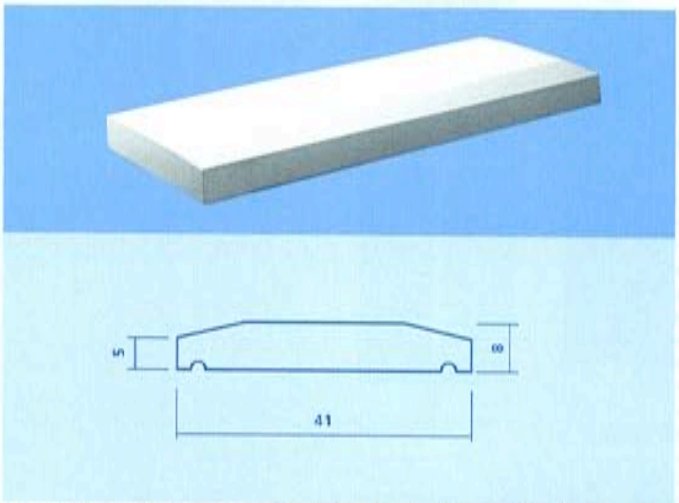

Mauerabdeckung, abgeflachter Deckel (verschiedene Breiten verfügbar) z.B. 154013 - 41 cm breit, L=200 cm

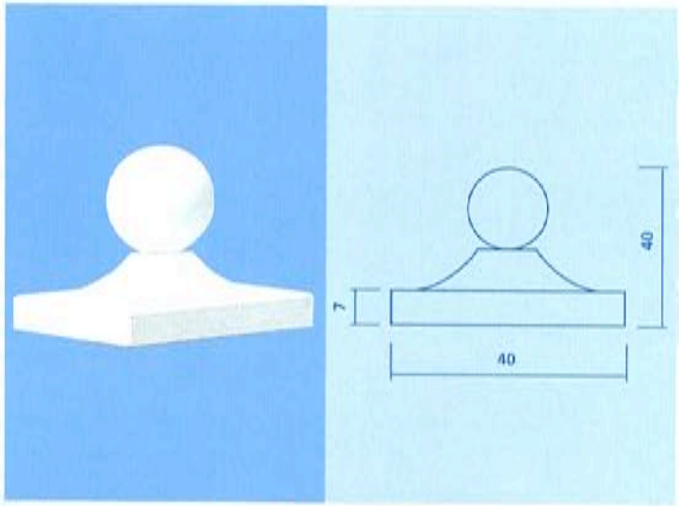

Aufsatz mit Kugel 153301

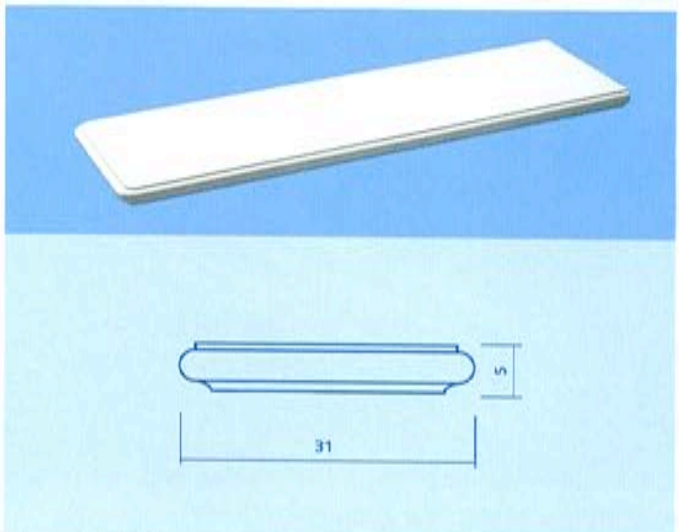

Mauerabd. (Profil von 142002) z.B. 155050 - 31 cm breit, L=200 cm

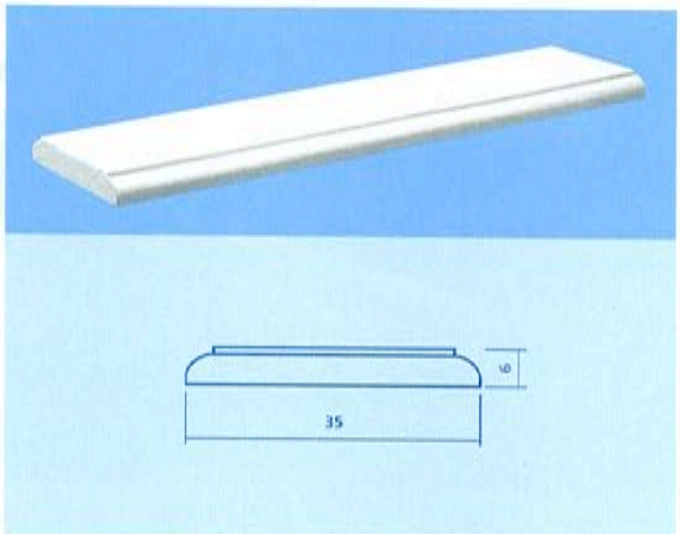

Mauerabdeckung 155051 - 35 cm breit, L=200 cm

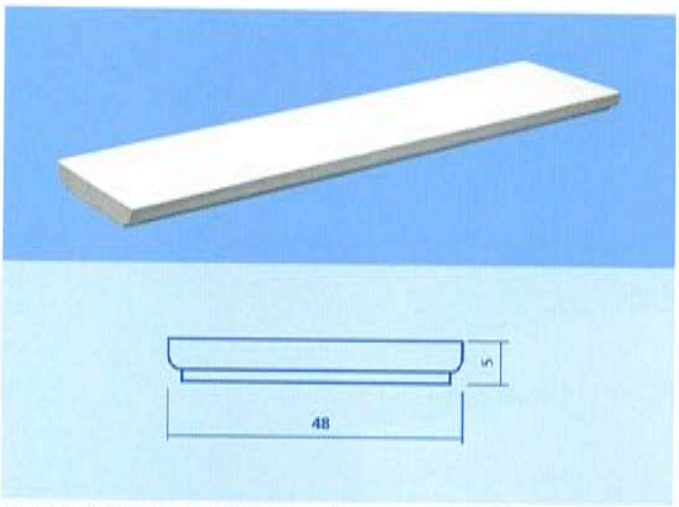

Mauerabdeckung 155052 - 48 cm breit, L=200 cm

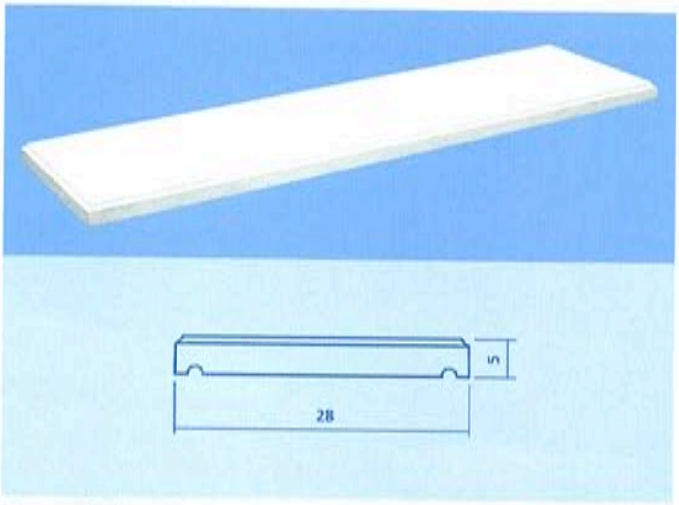

Mauerabdeckung/Platte (verschiedene Breiten verfügbar)
z.B. 153030 - 28 cm breit, L=200 cm

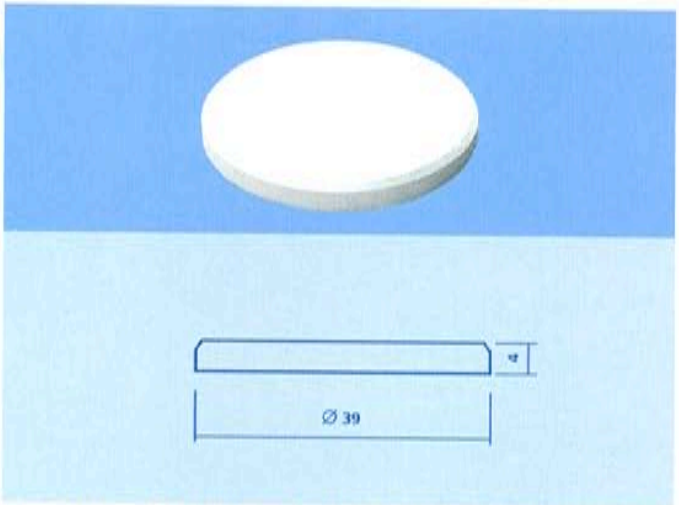

Runde Platte 156001 - Ø 39 cm, 4 cm hoch

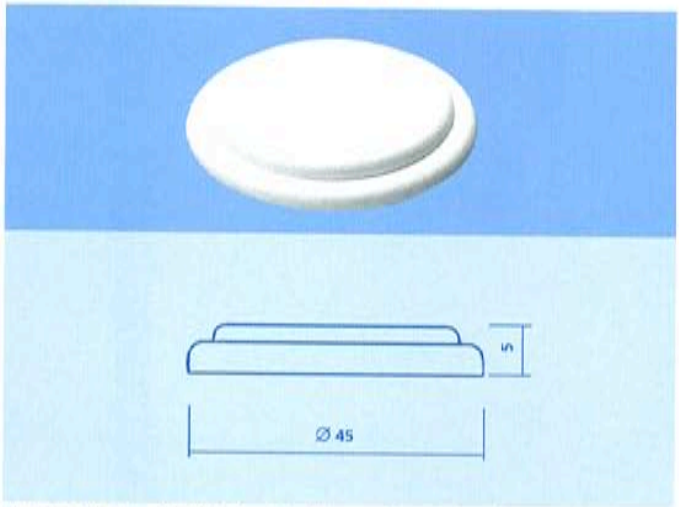

Runde Platte 156002 - Ø 45 cm, 5 cm hoch

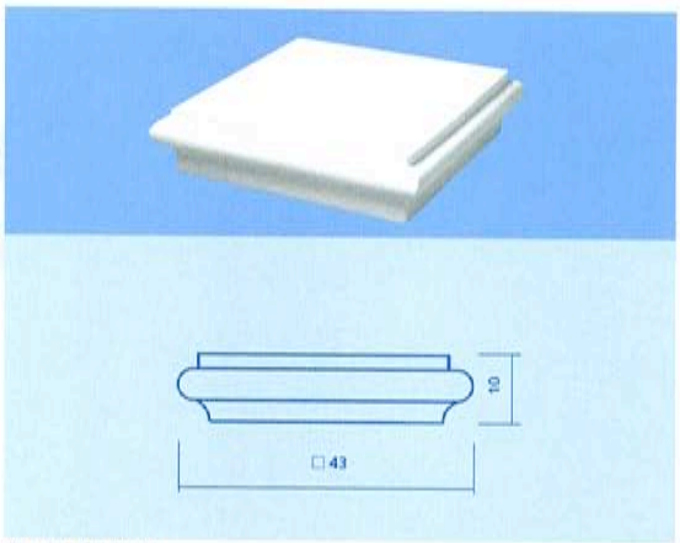

Platte 157001

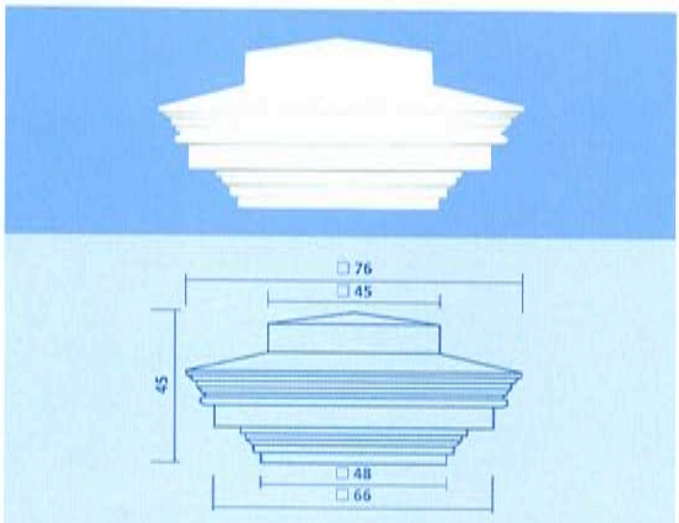

Platte 152920

Abdeckungen und Abschlüsse

Pfeilerabdeckung in Sonder ausführung:
Unter dem Deckel 15293102 wurde
Platte mit Profil von 155052 gesetzt
Mauerabdeckung in Sonderausführung
mit Profil von 15293102

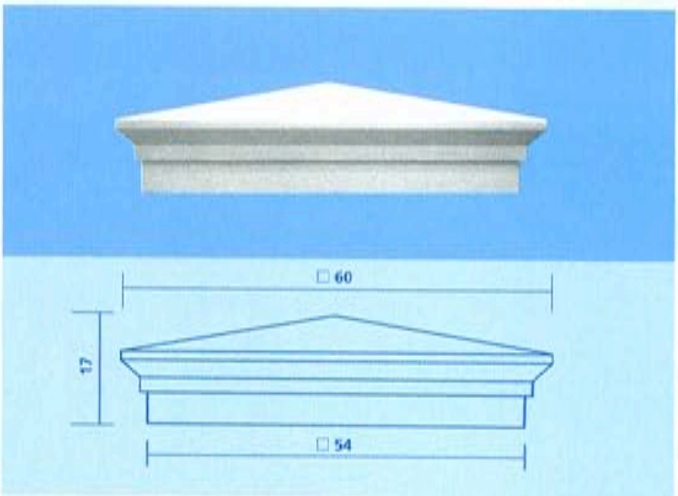

Deckel 15293102

Hauseingang: Säulen 102101/02 mit Schaftverlängerung tragen den Porticus 104501/02 in Sonderausführung
Balkon mit Balustern 110009
Im Vordergrund Pfeiler mit Abdeckung 15293102

Systembau

Pavillon 183500
zusammengebaut aus:
Säulen 101601/02
Architraven 103603
Endstücke 100801
Dach mit Bitumenschindeln
Unterdecke mit Beleuchtung

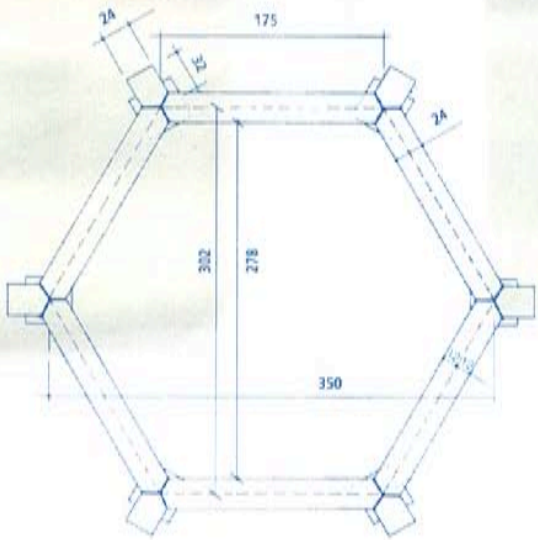

Die hier gezeigten Objekte sind nur einige von vielen Gestaltungsmöglichkeiten.
Gerne orientieren wir uns an Ihren individuellen Wünschen bei der Planung Ihres Pavillons.

Oktaeder 184000
bestehend aus:
Säulen 100101/02
Architraven 103603

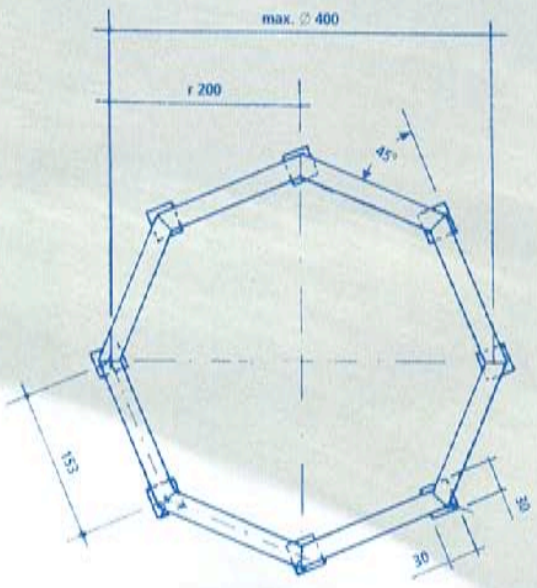

Systembau

1/ Rondell mit gekrümmten Architraven 10360302, gestützt auf Säulen 100101/02

2/ Oktaeder mit Säulen 101601/02, Architraven 103603 Zwischen den Säulen ist die Balustrade 1109 eingebaut.

3/ Pavillon mit Säulen 100201/02

Wichtiger Hinweis:
Die im Prospekt angegebenen Masse sind Circamasse.
Auftragsbezogene Massvorgaben sind vor Auftragserteilung mit dem Auftragnehmer abzuklären.
Die zulässigen Masstoleranzen entsprechen der Norm DIN 18500.

Bezugsquellennachweis

Technische Weiterentwicklungen behalten wir uns vor.
Wir übernehmen keine Gewähr bei Druckfehlern und Irrtümern.

Alle Produkte und die Gesamtkonzeption sind urheberrechtlich geschützt.
Zuwiderhandlungen werden gerichtlich verfolgt.

Nachdruck -auch auszugsweise- nur mit ausdrücklicher
Genehmigung der TRAX GmbH.

© 2003 TRAX Formenbau
Ansbacher Str. 28
91183 Abenberg